NAZWA I ADRES OBIEKTU	**MOST DROGOWY NAD RZEKĄ OBRĄ W CIĄGU DROGI GMINNEJ NR 00240F W STARYM DWORKU**

INWESTOR	**URZĄD GMINY BLEDZEW UL. KOŚCIUSZKI 16 09-350 BLEDZEW**
UMOWA	**GG. 341-10/2010 z dnia 13.04.2010r.**

BIURO AUTORSKIE	**Biuro Inżynierskie CONCEPT** 44-100 Gliwice, ul. Wincentego Pola 16/305 tel/fax 032/3393144, e-mail: biuro@biconcept.pl

RODZAJ OPRACOWANIA	**PROJEKT WYKONAWCZY**

ZESPÓŁ PROJEKTOWY	Tytuł, imię, nazwisko	Nr uprawnień	Podpis
PROJEKTANT PROWADZĄCY	mgr inż. Mariusz KOWAL	SLK/0657/POOM/04	
PROJEKTANT MOSTU	mgr inż. Jacek KOCIOK	SLK/1328/POOM/06	
KONSTRUKTOR	mgr inż. Tomasz SENDAL	---	
KONSTRUKTOR	Inż. Mateusz MACHNIK	---	
KONSTRUKTOR	Inż. Karol PINOCZEK	---	
SPRAWDZAJĄCY	mgr inż. Adam CZYŻ	SLK/0348/POOM/04	

DATA	**maj 2011**

SPIS TREŚCI :

1. DANE OGÓLNE 3
1.1. Zamawiający 3
1.2. Przedmiot opracowania 3
1.3. Zakres opracowania 3
1.4. Podstawa opracowania i materiały wyjściowe 3

2. OGÓLNA CHARAKTERYSTYKA OBIEKTU I DOJAZDÓW 4
2.1. Opis stanu istniejącego 4
2.2. Rozwiązania konstrukcyjne 4
2.3. Podstawowe dane techniczne 4

3. FORMA ARCHITEKTONICZNA I POWIĄZANIE Z ISTNIEJĄCYM TERENEM 5
3.1. Funkcja obiektu 5
3.2. Forma architektoniczna i kolorystyka obiektu 5

4. OPIS KONSTRUKCJI MOSTU 5
4.1. Ustrój nośny 5
4.2. Podpory 5
4.3. Płyty przejściowe 6
4.4. Obciążenie ruchome 6
4.5. Wyposażenie 6
4.6. Zastosowane materiały konstrukcyjne 7
4.7. Zabezpieczenie antykorozyjne 8
4.8. Charakterystyka ekologiczna obiektu 8

5. WYTYCZNE REALIZACYJNE 8

6. DOJAZDY DO MOSTU 9

7. PRZEBUDOWA OŚWIETLENIA ULICZNEGO 9

8. DOKUMENTACJA RYSUNKOWA 10

1. DANE OGÓLNE

1.1. Zamawiający

Inwestorem jest zarządca drogi gminnej - Urząd Gminy w Bledzewie, ul. Kościuszki 16, 09-350 Bledzew.

1.2. Przedmiot opracowania

Przedmiotem opracowania jest dokumentacja projektowa budowy nowego mostu w ciągu drogi nr 00240F nad rzeką Obrą w Starym Dworku oraz projekt rozbiórki mostu istniejącego.

1.3. Zakres opracowania

Niniejsze opracowanie obejmuje projekt wykonawczy budowy mostu i dojazdów.

1.4. Podstawa opracowania i materiały wyjściowe

Pracę wykonano na zlecenie Urzędu Gminy w Bledzewie, umowa nr GG. 341-10/2010 z dnia 13.04.2010r

W pracy wykorzystano:

- Akty prawne:

[1] Ustawa z 7 lipca 1994r. – Prawo budowlane (urzędowy tekst jednolity Dz.U. nr 106, poz. 1126 z 2000r. z późniejszymi zmianami)

[2] Rozporządzenie MTiGM nr 735 z dnia 30 maja 2000r. w sprawie warunków technicznych, jakim powinny odpowiadać drogowe obiekty inżynierskie i ich usytuowanie (Dz.U. nr 63 z 2000r. poz. 735)

[3] Rozporządzenie MTiGM nr 430 z dnia 2 marca 1999r. w sprawie warunków technicznych, jakim powinny odpowiadać drogi publiczne i ich usytuowanie (Dz.U. nr 430 z 1999r. poz. 430)

[4] Rozporządzenie Ministra Infrastruktury z dnia 03.07.2003r. w sprawie szczegółowych warunków technicznych dla znaków i sygnałów drogowych oraz urządzeń bezpieczeństwa ruchu drogowego i warunków ich umieszczania na drogach

[5] Ustawa „Prawo o ruchu drogowym" Dz. U. 58 z 2003r. poz. 515 z późniejszymi zmianami

[6] Rozporządzenie Ministra Infrastruktury oraz Spraw Wewnętrznych i Administracji z dnia 31.07.2002r. w sprawie znaków i sygnałów drogowych

- Normy i instrukcje:

[7] PN-85/S-10030 Obiekty mostowe. Obciążenia.

[8] PN-91/S-10042 Obiekty mostowe. Konstrukcje betonowe, żelbetowe i sprężone. Projektowanie.

- Inne

[9] Specyfikacja Istotnych Warunków Zamówienia przedmiotowego zadania.

[10] Dokumentację geotechniczną dla potrzeb budowy mostu przez rzekę Obrę w m. Stary Dworek, GEOPROJEKT ŚLĄSK, Katowice, sierpień 2010r.

[11] Mapa do celów projektowych z pomiarami inwentaryzacyjnymi sytuacyjno-wysokościowymi, Usługi geodezyjno-kartograficzne Jerzy Jackowiak, marzec 2011.

[12] Inwentaryzacja i wizje w terenie, maj – sierpień 2010

2. OGÓLNA CHARAKTERYSTYKA OBIEKTU I DOJAZDÓW

2.1. Opis stanu istniejącego

Aktualnie w ciągu drogi gminnej w Starym Dworku nad rzeką Obrą znajduje się most tymczasowy o stalowo-drewnianej konstrukcji ustroju nośnego oraz drewnianych podporach.
Obiekt o długości całkowitej 45m i szerokości użytkowej jezdni 3,5m wybudowany został w latach powojennych obok zburzonego mostu stalowego, którego przyczółki znajdują się ok. 5m w kierunku południowym.
Ponieważ most drewniany znajduje się w stanie przedawaryjnym, a jego wyposażenie techniczne nie spełnia wymagań obecnie obowiązujących przepisów, podjęto decyzję o budowie stałej przeprawy przez Obrę.
Dojazd do mostu od strony zachodniej (m. Stary Dworek) stanowi droga o nawierzchni brukowej i szerokości jezdni 5-6m, natomiast dojazd od strony wschodniej ma szerokość ok. 5,5m i nawierzchnię gruntową.
Przebieg dojazdów w planie jest dostosowany do mostu tymczasowego i składa się z odcinków prostych i łuków poziomych o nienormatywnych promieniach.
Podobnie niweleta istniejących dojazdów została dowiązana do wysokości mostu tymczasowego i nie spełnia wymagań obowiązujących przepisów.
Wody opadowe odprowadzane są powierzchniowo na skarpy i dalej zgodnie ze spadkiem terenu do rzeki.
Dojazd do obiektu od strony zachodniej posiada dren prefabrykowany betonowy, odprowadzający wodę bezpośrednio do rzeki.
W rejonie obiektu zlokalizowane są sieci: wodociągowa, teletechniczna oraz oświetlenie uliczne.

2.2. Rozwiązania konstrukcyjne

Jako schemat statyczny przyjęto belkę jednoprzęsłową wolnopodpartą.

2.3. Podstawowe dane techniczne

Długość całkowita mostu:	– L =39,9 m
Długość przęsła:	– L =30,4 m
Rozpiętość teoretyczna przęsła:	– L_t =29,0 m
Wysokość konstrukcji nośnej:	– h=1,50 m (z nawierzchnią)
Szerokość konstrukcji nośnej:	– s=8,71m
Szerokość jezdni na moście:	– b=6,00 m
Grubość płyty pomostowej:	– g=0,25-0,35 m
Klasa obciążeń:	– C wg PN-85/S-10030
Dylatacja:	– bitumiczna
Kąt skrzyżowania	– 90,00 º
Długość całkowita dojazdów:	– 58,0m od strony zachodniej
	– 68,6m od strony wschodniej
Szerokość jezdni na dojazdach:	– b=5,00 m

3. FORMA ARCHITEKTONICZNA I POWIĄZANIE Z ISTNIEJĄCYM TERENEM

3.1. Funkcja obiektu

Projektowany obiekt ma za zadanie bezkolizyjne przeprowadzenie ruchu przez rzekę Obrę.

3.2. Forma architektoniczna i kolorystyka obiektu

Forma obiektu wynika z jego funkcji.
Zaprojektowano jednoprzęsłowy, swobodnie podparty ustrój płytowo-belkowy z betonu sprężonego. Konstrukcja oparta jest na podporach za pomocą łożysk elastomerowych, po 2 na każdej podporze. Zaprojektowano przyczółki ścianowe posadowione bezpośrednio na palach wielkośrednicowych.
Na przekrój użytkowy na moście składa się jezdnia o szerokości 6,0 m oraz jednostronny chodnik dla pieszych o szerokości 1,25 m.
Zaprojektowano nawierzchnię bitumiczną jezdni, nawierzchnię żywiczną chodnika oraz urządzenia bezpieczeństwa ruchu takie jak: krawężniki granitowe 20x20cm i barieroporęcze.
Dla obiektu przewidziano kolorystykę w barwach naturalnego betonu RAL 7045, dla gzymsu monolitycznego przewidziano kolor ciemna czerwień – RAL 3002.

4. OPIS KONSTRUKCJI MOSTU

4.1. Ustrój nośny

Konstrukcja nośna jest ustrojem jednoprzęsłowym wolnopodpartym, płytowo-belkowym, dwudźwigarowym, betonowym - sprężonym kablami o rozpiętości teoretycznej przęsła Lt=29,0 m.

W przekroju poprzecznym znajduje się jezdnia szerokości 5,00 m (dwa pasy ruchu), oraz obustronne opaski szerokości 0,50 m. Przewidziano także chodnik szerokości 1,25 m od zewnątrz ograniczony barieroporęczą. Całkowita szerokość w przekroju normalnym wynosi 8,71 m. Pochylenie poprzeczne jezdni dwustronne 2%, chodnika 3% oraz kapy chodnikowej po przeciwległej stronie 4%. Konstrukcja nośna składa się z dwóch dźwigarów głównych, płyty pomostowej i poprzecznic podporowych. Dźwigary mają stały rozstaw 3,80 m. Wysokość konstrukcyjna ustroju nośnego wraz z nawierzchnią wynosi 1,50 m. Dźwigary posiadają zmienną szerokość od 0,70 m na krawędzi dolnej do 1,00 m na połączeniu z pomostem. Do sprężenia zastosowano kable 19L15,5(0,6”) o naciągu jednostronnym. Obie belki połączono poprzecznie tylko nad podporami. Poprzecznice szerokości 0,80 m. Płyta pomostowa o grubości 0,25 m do 0,35m w przekroju łączącym z dźwigarem. Gzymsy kap chodnikowych wykonano jako monolityczne żelbetowe szerokości 0,35m i wysokości 0,60 m.

4.2. Podpory

Zaprojektowano przyczółki jako żelbetowe, będące zwieńczeniami grupy żelbetowych wielkośrednicowych pali fundamentowych ∅1000 mm. Zastosowano grupę 4 pali wierconych pod każdy z przyczółków. Dla ograniczenia osiadań zastosowano iniekcję podstaw każdego z pali. Oczep zwieńczający o grubości 1,80 m. Całkowita długość przyczółka 8,01m.

4.3. Płyty przejściowe

Za przyczółkiem zastosowano płyty przejściowe o długości 4,0 m o grubości 40 cm oparte na ściance żwirowej przyczółka z jednej strony i ubitej warstwie zasypki piaskowej z drugiej. Stopień zagęszczenia zasypki Is=1,0. Płyty zostaną wykonane na całej szerokości obiektu.
Pomiędzy płytami przy ich betonowaniu należy włożyć przekładki ze styropianu grubości 2 cm. Na płytach wykonać należy izolację z papy termozgrzewalnej osłoniętej warstwą betonu ochronnego gr. 5 cm zbrojoną siatką stalową o oczkach 10*10 cm.

4.4. Obciążenie ruchome

Most drogowy przez rzekę Obrę zaprojektowano na klasę obciążenia „C” wg PN-85/S-10030.

4.5. Wyposażenie

Łożyska

Zaprojektowano oparcie ustroju nośnego na podporach za pośrednictwem łożysk elastomerowych. Zastosowano łożyska o udźwigu pionowym 2,0 MN.

Dylatacje

Zastosowano dylatację bitumiczną. Dylatacja bitumiczna jest zabezpieczeniem szczeliny dylatacyjnej schowanym całkowicie w nawierzchni drogowej. Stanowi ono odcinek nawierzchni o specjalnej konstrukcji, przenoszącej zarówno obciążenia pionowe wywołane naciskiem kół pojazdów mechanicznych, jak i kompensującej odkształcenia poziome, wywołane przemieszczeniami krawędzi szczeliny dylatacyjnej mostu.

Kapy chodnikowe

Zaprojektowano kapy chodnikowe z betonu C35/45 zbrojone stalą A-IIIN. Zaprojektowano zespolenie kap z ustrojem nośnym za pomocą kotew talerzowych.

Barieroporęcze

Na kapach chodnikowych zaprojektowano barieroporęcze ze słupkami rozstawionymi, co 1,0 m mocowane do betonu chodników za pomocą śrub - kotew.

Nawierzchnie i izolacje

Na ustroju nośnym zaprojektowano jednowarstwową izolację z papy termozgrzewalnej grubości 1,0 cm.
Na jezdni przewidziano wykonanie nawierzchni dwuwarstwowej o łącznej grubości 9 cm: warstwę ścieralną (SMA) o grubości 4 cm oraz warstwę wiążącą (asfalt twardolany) o grubości 5 cm.
Powierzchnie betonowe mające bezpośredni kontakt z gruntem należy zaizolować roztworem asfaltowym.
Na chodnikach na moście przewidziano ułożenie cienkowarstwowej nawierzchni żywicznej o grubości 4 mm.

Krawężnik kamienny

Zaprojektowano krawężniki kamienne o wymiarach 20x20 cm, które powinny być ułożone na izolacji, na podlewce cementowo-piaskowej. Na połączeniu warstwy ścieralnej i kapy z kamiennymi krawężnikami należy zastosować uszczelnienie na całej długości mostu.

Odwodnienie mostu

Obiekt będzie odwadniany grawitacyjnie poprzez przyjęte spadki nawierzchni i płyty pomostowej. Na obiekcie przewidziano 6 wpustów mostowych.

W celu zebrania i odprowadzenia wody z poziomu izolacji w miejscu poprzecznego załamania płyty pomostowej umieszczono drenaż podłużny wyposażony w sączki ∅50 mm.
Sączki połączone szczelnie z kolektorem odprowadzającym wodę z ustroju nośnego.
Przewidziano wpusty mostowe żeliwne oraz kolektor ∅250 mm z HDPE łączonych szczelnie przez zgrzewanie doczołowe. Woda odprowadzona będzie kolektorem zbiorczym, a następnie rurą spustową na umocnienie kamienne koryta rzeki.

W celu odwodnienia zasypki przyczółka za ścianami zastosowano geokompozyt drenażowy złożony z siatki polietylenowej i geowłókniny filtracyjnej. W zasypce z gruntu przepuszczalnego o wskaźniku zagęszczenia Is=1,0 założono wykonanie drenu z gliny i materiału przepuszczalnego zgodnie z kartą ODW2 *Katalogu detali mostowych.* Założono wyprowadzenie drenu do umocnienia skarp koryta rzeki.

Schody skarpowe

Przy przyczółkach zaprojektowano schody skarpowe umożliwiające dostęp do łożysk obiektu. Schody wykonane z prefabrykatów szerokości 0,80 m. Beton prefabrykatów C35/45. Schody zostały wyposażone w poręcz stalową.

4.6. Zastosowane materiały konstrukcyjne

Beton

Konstrukcję nośną mostu zaprojektowano z betonu klasy C35/45, przyczółki, płyty przejściowe oraz pale fundamentowe z betonu C30/37, wypełnienie chodników na ustroju nośnym należy wykonać z betonu klasy C35/45. Beton podkładowy klasy C8/10.

Stal sprężająca

Ustrój nośny zostanie sprężony kablami typu 19L15,5(0,6”). Rodzaj zastosowanych zakotwień powinien odpowiadać przyjętemu systemowi sprężenia i rodzajowi kabli. Przewiduje się naciąg jednostrostronny kabli i zastosowane zakotwień czynnych i biernych.

Charakterystyka stali sprężającej:

- Powierzchnia jednej liny 06’’ — Fk = 150 mm^2
- Siła charakterystyczna w kablu : — 19L15,5(0,6”) Rpk = 5301kN
- Naprężenie charakterystyczne w kablu 06” — $\sigma_K =$ 1860 MPa

Stal zbrojeniowa

Do zbrojenia betonu wszystkich elementów zastosowano stal A-IIIN, gatunku BSt500S

4.7. Zabezpieczenie antykorozyjne

Powierzchnie betonowe

Wszystkie odsłonięte powierzchnie betonu ustroju nośnego i podpór należy zabezpieczyć antykorozyjnie powłoką ochronną malarską.
Powierzchnie spodniej części ustroju nośnego (belek) należy zabezpieczyć powłoką malarską sztywną – tj. bez możliwości przekrywania zarysowań. Pozostałe powierzchnie betonowe należy zabezpieczyć powłoką malarską elastyczną o zdolności przekrywania zarysowań do 0,3 mm.
Dla obiektu przewidziano kolorystykę w barwach naturalnego betonu RAL 7045, dla gzymsu monolitycznego przewidziano kolor ciemna czerwień – RAL 3002.

4.8. Charakterystyka ekologiczna obiektu

Projektowany obiekt nie wytwarza żadnych zanieczyszczeń. Przewidziane materiały do budowy są neutralne dla środowiska. Woda opadowa z jezdni i chodników jest odprowadzana poprzez system odwodnienia. Na podstawie wyżej podanych informacji należy uznać, że obiekt nie będzie mieć niekorzystnego wpływu na środowisko. Teren budowy zostanie uporządkowany po zakończeniu prac przy obiekcie.

5. WYTYCZNE REALIZACYJNE

- Założono, że beton będzie sprężany po osiągnięciu minimum 75% wytrzymałości 28 dniowej.

- Dokumentacja projektowa nie obejmuje rusztowań i lokalizacji podpór tymczasowych dla rusztowań. Wykonawca robót zobowiązany do wykonania projektu rusztowań oraz stosownej specyfikacji technicznej i uzgodnienia projektu rusztowań i deskowań z inspektorem nadzoru.

- Konieczne jest wykonanie próbnego obciążenia konstrukcji. Projekt próbnego obciążenia oraz stosowna specyfikacja techniczna będzie wykonana staraniem wykonawcy robót.

- Konstrukcję podpór należy zasypać gruntem sypkim (pospółką lub piaskiem) stosując warstwy grubości 0.2 m. Wymagany wskaźnik zagęszczenia zasypki Is = 1.0. Roboty odbierać w oparciu o normę PN-S-02205: 1988. „Drogi samochodowe. Roboty ziemne. Wymagania badania”.

- Na każdej podporze mostu należy zabudować po 2 znaki wysokościowe (repery). Repery powinny być również zabudowane po obu stronach konstrukcji nośnej nad podporami. Repery powinny być powiązane z dwoma stałymi znakami wysokościowymi wykonanymi w niewielkiej odległości od obiektów. Stałe znaki wysokościowe należy dowiązać do niwelacji państwowej.

- Przewidziane do zastosowania materiały konstrukcyjne, izolacyjne, naprawcze, nawierzchniowe i malarskie muszą posiadać aktualne aprobaty techniczne względnie certyfikaty wystawione przez IBDiM w Warszawie.

6. DOJAZDY DO MOSTU

Niweleta

Zaprojektowano niweletę składają się z odcinków prostych o pochyleniu: min 0,36% i max 9,17% oraz dwóch łuków pionowych wklęsłych o promieniu R=600m.

Oś w planie

Dojazd do mostu od strony zachodniej przebiega w odcinku prostym, natomiast dojazd od strony wschodniej zaprojektowano w łuku poziomym o promieniu R=75.
Na obu końcach opracowania oś projektowanych dojazdów została nawiązania do osi istniejącej.

Przekrój poprzeczny

Typowy przekrój poprzeczny przez dojazdy do obiektu ma szerokość 2x2,5m oraz spadek daszkowy 2,0%.
W miejscu nawiązania krawędzi jezdni na dojazdach do szerokości jezdni na moście (równej 6,0m) zastosowano skos 1:10.

Konstrukcja

Konstrukcję nawierzchni jezdni przyjęto dla ruchu KR1.
Zaprojektowano następujące konstrukcję:
- 4 cm warstwa ścieralna z betonu asfaltowego 0/12,8mm
- 5 cm warstwa wiążąca z betonu asfaltowego 0/20mm
- 20cm podbudowa z kruszywa naturalnego stabilizowanego mechanicznie
- podłoże G1 (wymagane badanie nośności po korytowaniu)

W przypadku nie uzyskania grupy podłoża G1 należy wykonać stabilizację gruntów spoiwem zgodnie z [3].

Odwodnienie

Odprowadzenie wód opadowych z dojazdów do mostu nastąpi przez nadanie jezdni i poboczom normatywnych spadków podłużnych i poprzecznych i skierowanie ich za pomocą ścieków skarpowych trapezowych oraz ścieków drogowych korytkowych do rzeki.

Organizacja ruchu

Projekt docelowej organizacji ruchu stanowi odrębną dokumentację, będącą integralnym uzupełnieniem niniejszego projektu.

7. PRZEBUDOWA OŚWIETLENIA ULICZNEGO

Projekt przestawienia słupa oświetlenia ulicznego kolidującego z projektowanym dojazdem do mostu stanowi odrębną dokumentację, będącą integralnym uzupełnieniem niniejszego projektu.

Gliwice maj 2011 r.

8. DOKUMENTACJA RYSUNKOWA

i.	M-00	Orientacja
ii.	M-01	Rysunek ogólny - sytuacja
iii.	M-02	Rysunek ogólny – przekrój podłużny
iv.	M-03	Rysunek ogólny – przekrój poprzeczny
v.	M-04	Rysunek ogólny – widok z boku
vi.	M-05	Rysunek ogólny – profil podłużny
vii.	M-06	Rysunek wytyczeniowy
viii.	M-07	Pal – zbrojenie
ix.	M-08	Przyczółek 1 – szalunek
x.	M-09	Przyczółek 1 – zbrojenie
xi.	M-10	Przyczółek 1 – skrzydła – zbrojenie
xii.	M-11	Przyczółek 2 – szalunek
xiii.	M-12	Przyczółek 2 – zbrojenie
xiv.	M-13	Przyczółek 2 – skrzydła – zbrojenie
xv.	M-14	Ustrój nośny – szalunek
xvi.	M-15	Ustrój nośny – zbrojenie
xvii.	M-16	Ustrój nośny – sprężenie
xviii.	M-17	Ustrój nośny – strefy zakotwień
xix.	M-18	Ustrój nośny – poprzecznice – zbrojenie
xx.	M-19	Płyty przejściowe
xxi.	M-20	Kotwy talerzowe
xxii.	M-21	Kapy chodnikowe
xxiii.	M-22	Bariery i barieroporęcze
xxiv.	M-23	Schemat odwodnienia
xxv.	M-24	Schody skarpowe
xxvi.	M-25	Poręcz
xxvii.	M-26	Umocnienie rzeki
xxviii.	M-27	Przekroje konstrukcyjne i detale dojazdów
xxix.	M-IG	Inwentaryzacja geometryczna stanu istniejącego

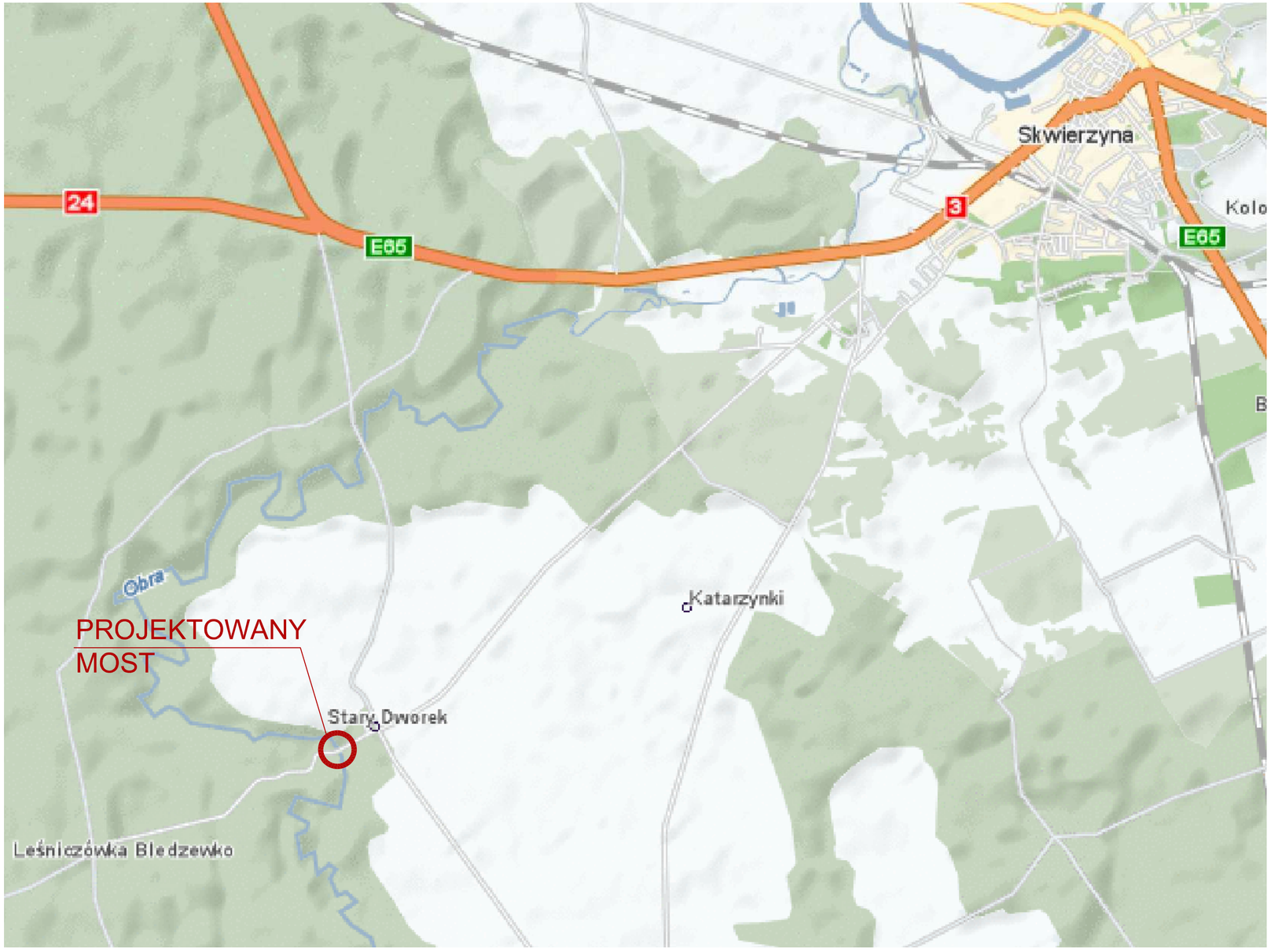

Biuro autorskie

Biuro Inżynierskie CONCEPT
ADRES: 44-100 Gliwice, ul. Wincentego Pola 16/305
TEL/FAX: +48 32 / 33 93 144, GSM: +48 504 18 47 43
E-MAIL: biuro@biconcept.pl
NIP: 631-141-80-35, REGON: 240894709

Zamawiający

Urząd Gminy Bledzew
ul. Kościuszki 16, 66–350 Bledzew

Numer umowy

GG.341–10/2010 z dnia 13.04.2010r.

Inwestycja

Budowa mostu na rzece Obra
wraz z odcinkiem drogi numer 00240F w Starym Dworku

Obiekt

Most drogowy nad Obrą w Starym Dworku

Stadium

Projekt Wykonawczy

Tytuł rysunku

Orientacja

Nr rysunku

M–00

ZESPÓŁ PROJEKTOWY		Nr uprawnień	Podpis
Projektant prowadzący	mgr inż. Mariusz KOWAL	SLK/0657/POOM/04	
Projektant mostu	mgr inż. Jacek KOCIOK	SLK/1328/POOM/06	
Konstruktor	Alina FRĄCZEK	----------	

Sprawdzający	mgr inż. Adam CZYŻ	SLK/0348/POOM/04	

Skala 1:25 000

Data maj 2011

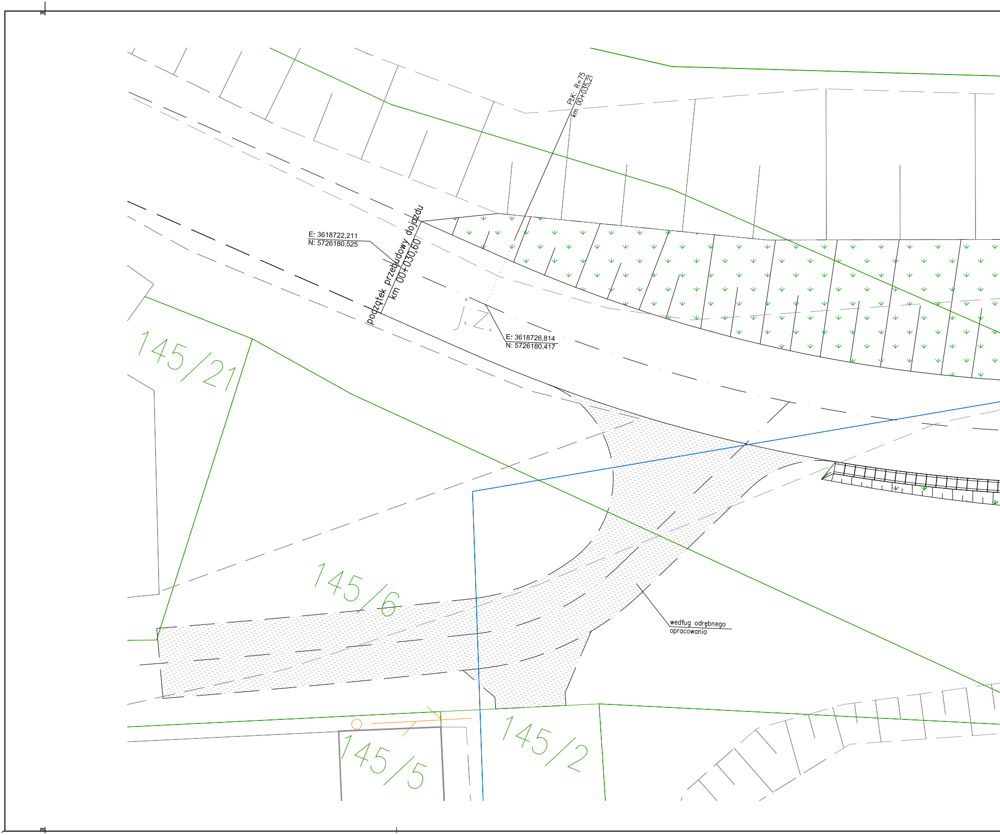
PŁK: R=75
km 00+035,21
E: 3618722,211
N: 5726180,525
początek przebudowy dojazdu
km 00+030,60
E: 3618726,814
N: 5726180,417
145/21
145/6
145/5
145/2
według odrębnego
opracowania

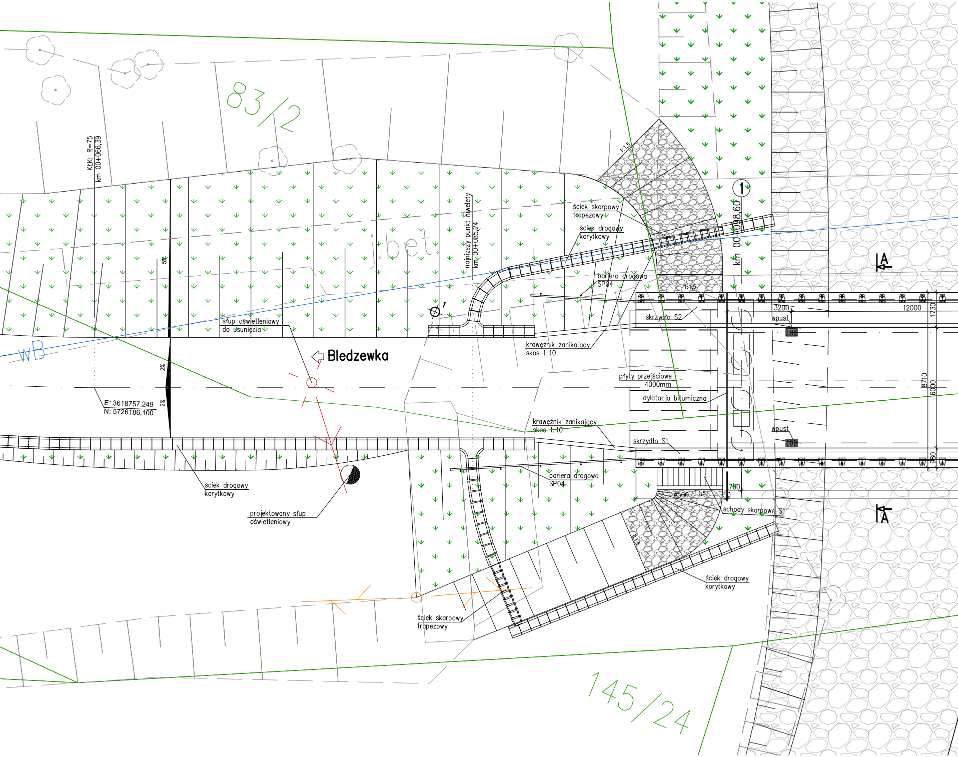
83/2
KłK: R=75
km 00+066,39
5%
2%
2%
najniższy punkt niwelety
km 00+085,24
j.bet.
ściek skarpowy
trapezowy
ściek drogowy
korytkowy
km 00+098,60
1
1:1,5
1:1,5
A
bariera drogowa
SP04
skrzydło S2
3200
12000
1730
wpust
słup oświetleniowy
do usunięcia
1
wB
Bledzewka
krawężnik zanikający
skos 1:10
płyty przejściowe
4000mm
dylatacja bitumiczna
8710
6000
E: 3618757,249
N: 5726186,100
krawężnik zanikający
skos 1:10
skrzydło S1
wpust
980
ściek drogowy
korytkowy
bariera drogowa
SP04
700
50
4500
1:1,5
schody skarpowe S1
A
1:1,5
projektowany słup
oświetleniowy
ściek drogowy
korytkowy
ściek skarpowy
trapezowy
145/24

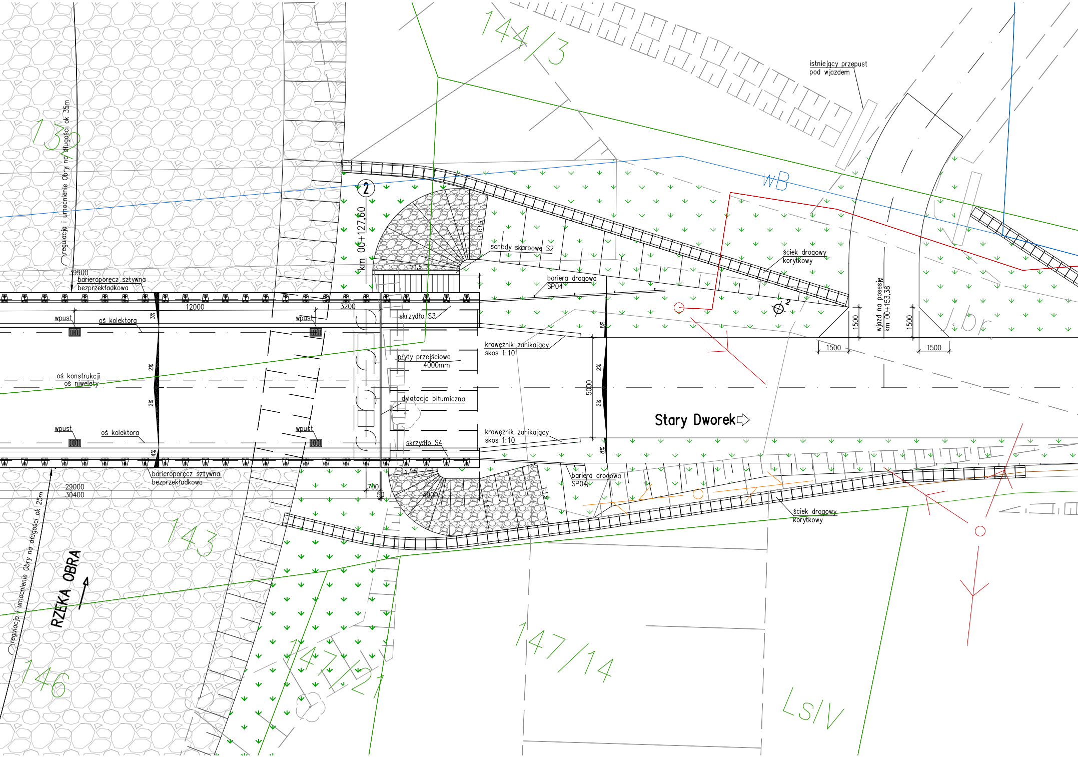
144/3
istniejący przepust
pod wjazdem
wB
regulacja i umocnienie Obry na długości ok 35m
2
km 00+127,60
schody skarpowe S2
1:1,5
ściek drogowy
korytkowy
39900
barieroporęcz sztywna
bezprzekładkowa
bariera drogowa
SP04
12000
3200
wpust
oś kolektora
3%
wpust
skrzydło S3
8%
1500
1500
wjazd na posesję
km 00+153,38
1500
1500
krawężnik zanikający
skos 1:10
płyty przejściowe
4000mm
oś konstrukcji
oś niwelety
2%
2%
5000
2%
2%
dylatacja bitumiczna
Stary Dworek
wpust
oś kolektora
wpust
krawężnik zanikający
skos 1:10
skrzydło S4
4%
8%
barieroporęcz sztywna
bezprzekładkowa
1:1,5
bariera drogowa
SP04
29000
30400
700
50
4900
1:1,5
ściek drogowy
korytkowy
143
RZEKA OBRA
regulacja i umocnienie Obry na długości ok 25m
146
147/21
147/14
LsIV

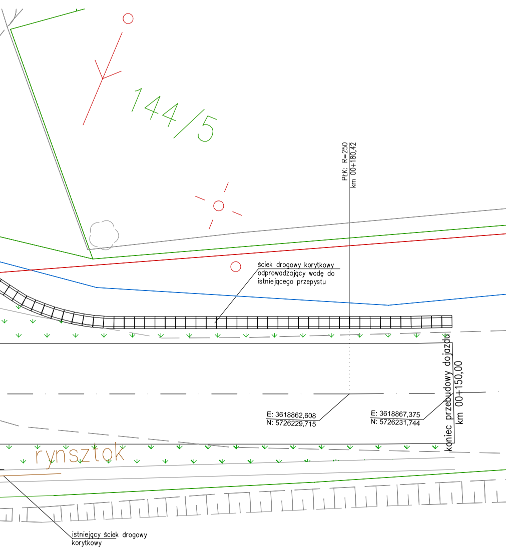
144/5
PŁK: R=250
km 00+180,42
ściek drogowy korytkowy odprowadzający wodę do istniejącego przepystu
E: 3618862,608
N: 5726229,715
E: 3618867,375
N: 5726231,744
koniec przebudowy dojazdu
km 00+150,00
rynsztok
istniejący ściek drogowy korytkowy

SCHEMAT ŁOŻYSKOWANIA

SKALA 1:200

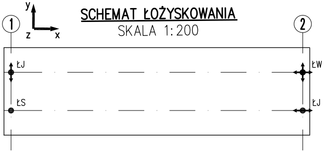
y
z
x
①
②
ŁJ
ŁS
ŁW
ŁJ

ŁS – Łożysko stałe
ŁJ – Łożysko jednokierunkowe przesuwne
ŁW – Łożysko wielokierunkowe przesuwne

UWAGI:

1. Wymiary podano w mm
2. Rzędne podano w m

BETON USTROJU NOŚNEGO: C35/45
BETON PODPÓR: C30/37
STAL: AIIIN
KLASA "C" wg. PN-85/S-10030

▨	umocnienie koryta rzeki narzutem kamiennym
▨	umocnienie stożków nasypu kamieniem przelanym betonem
✓	hymusowanie i obsianie trawą

Zm.	Opis zmiany	Data	Imię i Nazwisko

Biuro autorskie

Biuro Inżynierskie CONCEPT
ADRES: 44-100 Gliwice, ul. Wincentego Pola 16/305
TEL/FAX: +48 32 / 33 93 144, GSM: +48 504 18 47 43
E-MAIL: biuro@biconcept.pl
NIP: 631-141-80-35, REGON: 240894709

Zamawiający
Urząd Gminy Bledzew
ul. Kościuszki 16, 66-350 Bledzew

Numer umowy
GG.341-10/2010 z dnia 13.04.2010r.

Inwestycja
Budowa mostu na rzece Obra
wraz z odcinkiem drogi numer 00240F w Starym Dworku

Obiekt
Most drogowy nad Obrą w Starym Dworku

Stadium
Projekt Wykonawczy

Tytuł rysunku
Rysunek ogólny
sytuacja

Nr rysunku
M-01

ZESPÓŁ PROJEKTOWY		Nr uprawnień	Podpis
Projektant prowadzący	mgr inż. Mariusz KOWAL	SLK/0657/POOM/04	
Projektant mostu	mgr inż. Jacek KOCIOK	SLK/1328/POOM/06	
Konstruktor	mgr inż. Tomasz SENDAL inż. Karol PINOCZEK	---------- ----------	
Sprawdzający	mgr inż. Adam CZYŻ	SLK/0348/POOM/04	

Skala
1:100

Data
maj
2011

PRZEKRÓJ PODŁUŻNY B–B

1:100

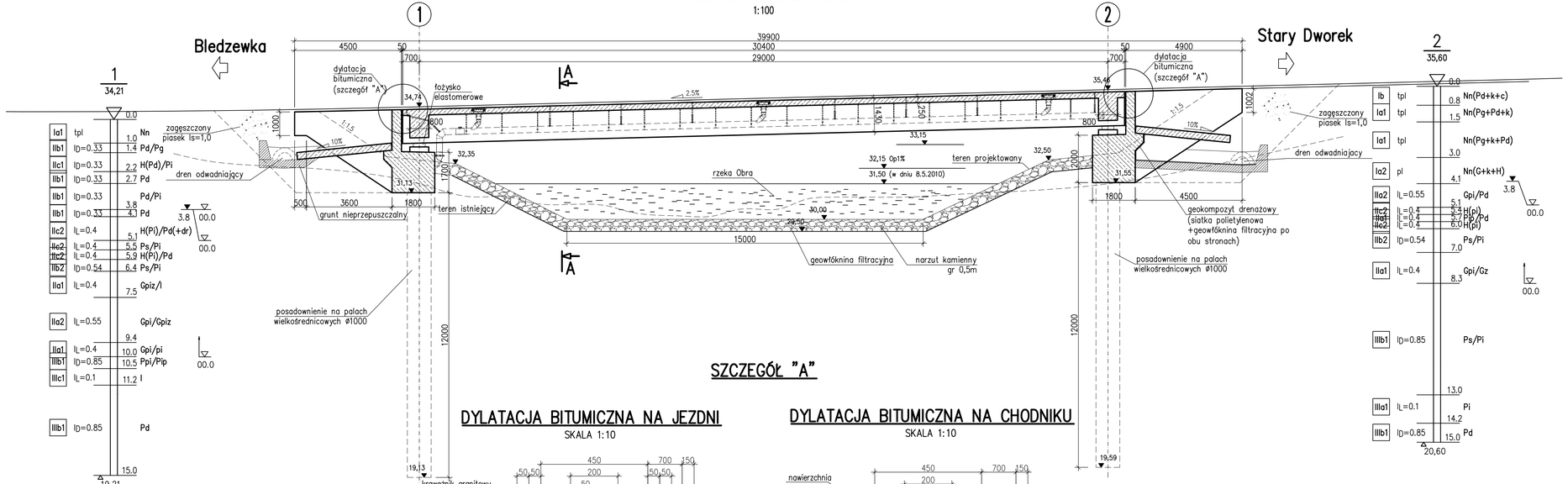

SZCZEGÓŁ "A"

DYLATACJA BITUMICZNA NA JEZDNI

SKALA 1:10

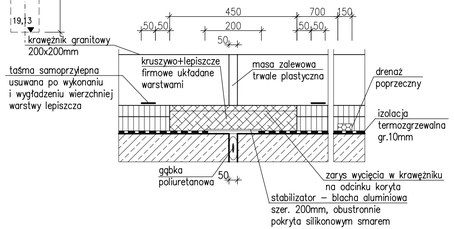

DYLATACJA BITUMICZNA NA CHODNIKU

SKALA 1:10

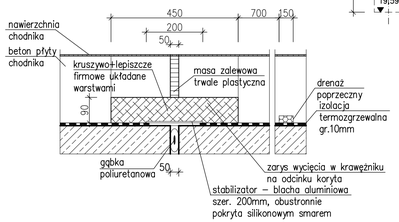

UWAGI:

1. Wymiary podano w mm
2. Rzędne podano w m

BETON USTROJU NOŚNEGO: C35/45
BETON PODPÓR: C30/37
STAL: AIIIN
KLASA "C" wg. PN–85/S–10030

Zm.	Opis zmiany	Data	Imię i Nazwisko

Biuro autorskie

bi concept

Biuro Inżynierskie CONCEPT
ADRES: 44-100 Gliwice, ul. Wincentego Pola 16/305
TEL/FAX: +48 32 / 33 93 144, GSM: +48 504 18 47 43
E - M A I L : b i u r o @ b i c o n c e p t . p l
NIP: 631-141-80-35, REGON: 240894709

Zamawiający

Urząd Gminy Bledzew
ul. Kościuszki 16, 66–350 Bledzew

Numer umowy

GG.341–10/2010 z dnia 13.04.2010r.

Inwestycja

Budowa mostu na rzece Obra
wraz z odcinkiem drogi numer 00240F w Starym Dworku

Obiekt

Most drogowy nad Obrą w Starym Dworku

Stadium

Projekt Wykonawczy

Tytuł rysunku

Rysunek ogólny
przekrój podłużny

Nr rysunku

M–02

ZESPÓŁ PROJEKTOWY		Nr uprawnień	Podpis
Projektant prowadzący	mgr inż. Mariusz KOWAL	SLK/0657/POOM/04	
Projektant mostu	mgr inż. Jacek KOCIOK	SLK/1328/POOM/06	
Konstruktor	mgr inż. Tomasz SENDAL	----------	
	inż. Karol PINOCZEK	----------	
Sprawdzający	mgr inż. Adam CZYŻ	SLK/0348/POOM/04	

Skala

1:100

Data

maj 2011

PRZEKRÓJ POPRZECZNY A–A

1:50

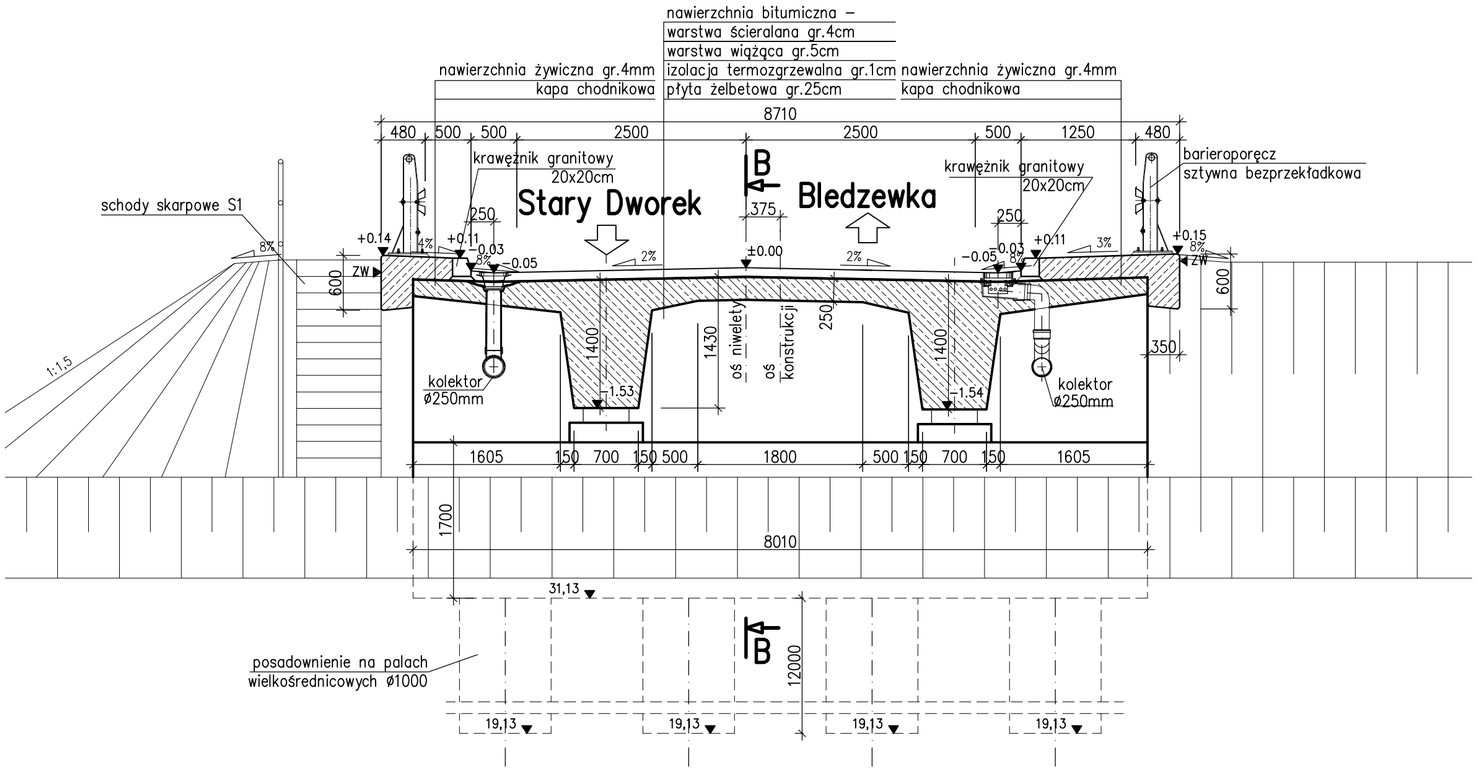

UWAGI:

1. Wymiary podano w mm
2. Rzędne podano w m

BETON USTROJU NOŚNEGO: C35/45
BETON PODPÓR: C30/37
STAL: AIIIN
KLASA "C" wg. PN–85/S–10030

Zm.	Opis zmiany	Data	Imię i Nazwisko

Biuro autorskie

Biuro Inżynierskie CONCEPT
ADRES: 44-100 Gliwice, ul. Wincentego Pola 16/305
TEL/FAX: +48 32 / 33 93 144, GSM: +48 504 18 47 43
E-MAIL: biuro@biconcept.pl
NIP: 631-141-80-35, REGON: 240894709

Zamawiający

Urząd Gminy Bledzew
ul. Kościuszki 16, 66–350 Bledzew

Numer umowy

GG.341–10/2010 z dnia 13.04.2010r.

Inwestycja

Budowa mostu na rzece Obra
wraz z odcinkiem drogi numer 00240F w Starym Dworku

Obiekt

Most drogowy nad Obrą w Starym Dworku

Stadium

Projekt Wykonawczy

Tytuł rysunku

Rysunek ogólny
przekrój poprzeczny

Nr rysunku

M–03

ZESPÓŁ PROJEKTOWY		Nr uprawnień	Podpis
Projektant prowadzący	mgr inż. Mariusz KOWAL	SLK/0657/POOM/04	
Projektant mostu	mgr inż. Jacek KOCIOK	SLK/1328/POOM/06	
Konstruktor	mgr inż. Tomasz SENDAL	----------	
	inż. Karol PINOCZEK	----------	
Sprawdzający	mgr inż. Adam CZYŻ	SLK/0348/POOM/04	

Skala

1:50

Data

maj 2011

WIDOK
1:100

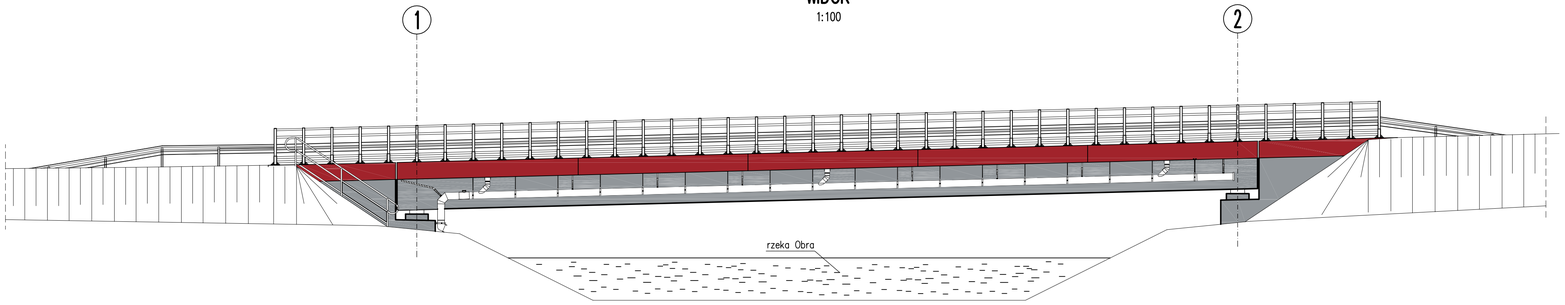

UWAGI:
Powłoka malarska w kolorze szarym RAL 7045
Powłoka malarska gzymsów w kolorze czerwonym RAL 3002

Zm.	Opis zmiany	Data	Imię i Nazwisko

Biuro autorskie

bi concept

Biuro Inżynierskie CONCEPT
ADRES: 44-100 Gliwice, ul. Wincentego Pola 16/305
TEL/FAX: +48 32 / 33 93 144, GSM: +48 504 18 47 43
E-MAIL: biuro@biconcept.pl
NIP: 631-141-80-35, REGON: 240894709

Zamawiający
Urząd Gminy Bledzew
ul. Kościuszki 16, 66–350 Bledzew

Numer umowy
GG.341–10/2010 z dnia 13.04.2010r.

Inwestycja
Budowa mostu na rzece Obra
wraz z odcinkiem drogi numer 00240F w Starym Dworku

Obiekt
Most drogowy nad Obrą w Starym Dworku

Stadium
Projekt Wykonawczy

Tytuł rysunku
Rysunek ogólny
widok z boku

Nr rysunku
M–04

ZESPÓŁ PROJEKTOWY		Nr uprawnień	Podpis
Projektant prowadzący	mgr inż. Mariusz KOWAL	SLK/0657/POOM/04	
Projektant mostu	mgr inż. Jacek KOCIOK	SLK/1328/POOM/06	
Konstruktor	mgr inż. Tomasz SENDAL	----------	
	inż. Karol PINOCZEK	----------	
Sprawdzający	mgr inż. Adam CZYŻ	SLK/0348/POOM/04	

Skala
1:100

Data
maj 2011

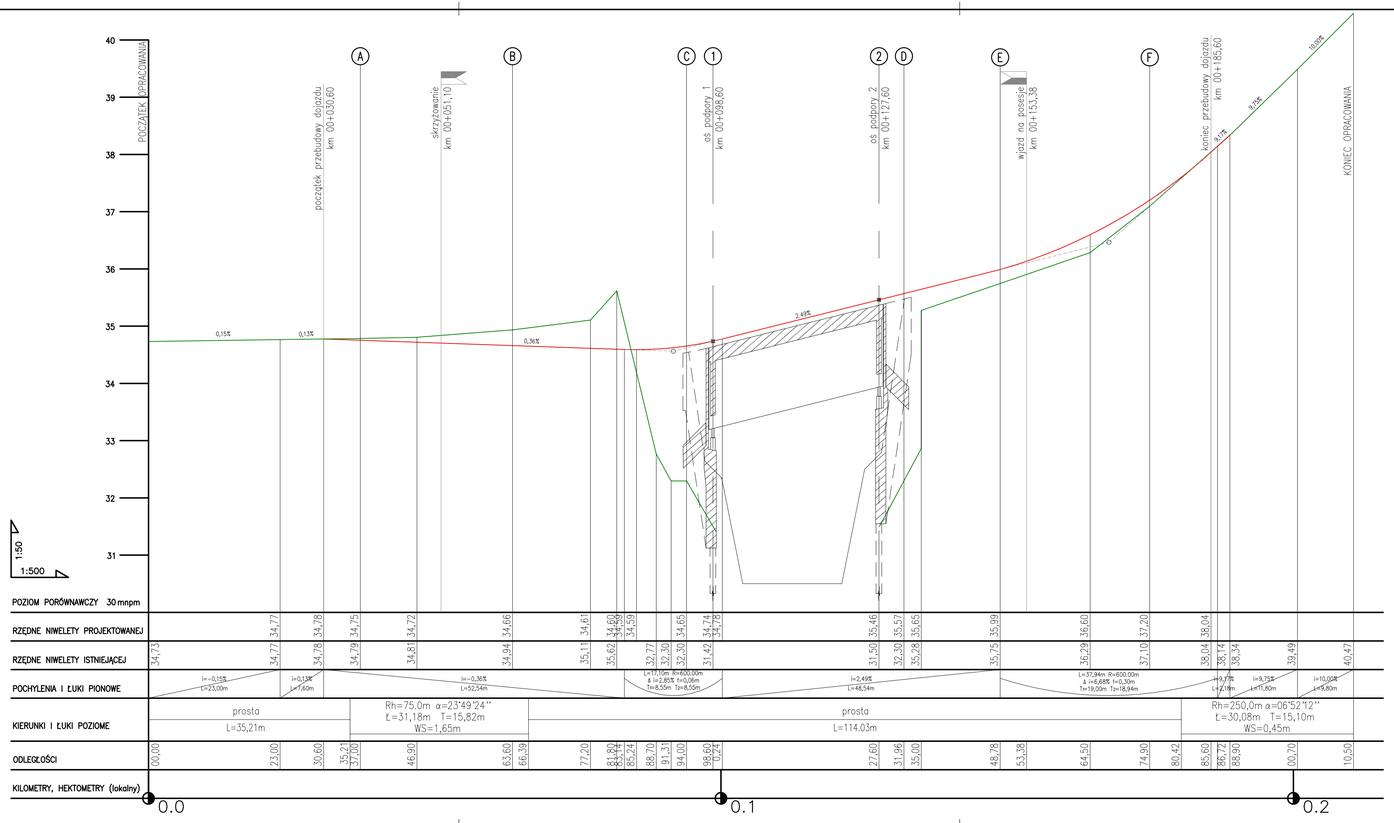

UWAGI:

Zm.	Opis zmiany	Data	Imię i Nazwisko

Biuro autorskie

bi concept

Biuro Inżynierskie CONCEPT
ADRES: 44-100 Gliwice, ul. Wincentego Pola 16/305
TEL/FAX: +48 32 / 33 93 144, GSM: +48 504 18 47 43
E-MAIL: biuro@biconcept.pl
NIP: 631-141-80-35, REGON: 240894709

Zamawiający

Urząd Gminy Bledzew
ul. Kościuszki 16, 66–350 Bledzew

Numer umowy

GG.341–10/2010 z dnia 13.04.2010r.

Inwestycja

Budowa mostu na rzece Obra
wraz z odcinkiem drogi numer 00240F w Starym Dworku

Obiekt

Most drogowy nad Obrą w Starym Dworku

Stadium

Projekt Wykonawczy

Tytuł rysunku

Rysunek ogólny
profil podłużny

Nr rysunku

M–05

ZESPÓŁ PROJEKTOWY		Nr uprawnień	Podpis
Projektant prowadzący	mgr inż. Mariusz KOWAL	SLK/0657/POOM/04	
Projektant mostu	mgr inż. Jacek KOCIOK	SLK/1328/POOM/06	
Konstruktor	mgr inż. Tomasz SENDAL	----------	
	inż. Karol PINOCZEK	----------	
Sprawdzający	mgr inż. Adam CZYŻ	SLK/0348/POOM/04	

Skala
1:50
1:500

Data
maj 2011

NUMER PUNKTU	WSPÓŁRZĘDNE	
	E	N
P1	3618784.273	5726202.027
P2	3618785.936	5726202.716
P3	3618787.336	5726194.626
P4	3618788.999	5726195.315
P5	3618811.529	5726213.311
P6	3618813.192	5726213.999
P7	3618814.593	5726205.910
P8	3618816.256	5726206.598
P9	3618785.719	5726201.539
P10	3618786.484	5726199.691
P11	3618787.249	5726197.843
P12	3618788.014	5726195.995
P13	3618812.514	5726212.631
P14	3618813.279	5726210.783
P15	3618814.044	5726208.935
P16	3618814.809	5726207.087
P17	3618784.576	5726192.608
P18	3618787.840	5726193.958
P19	3618812.125	5726214.434
P20	3618816.366	5726216.190

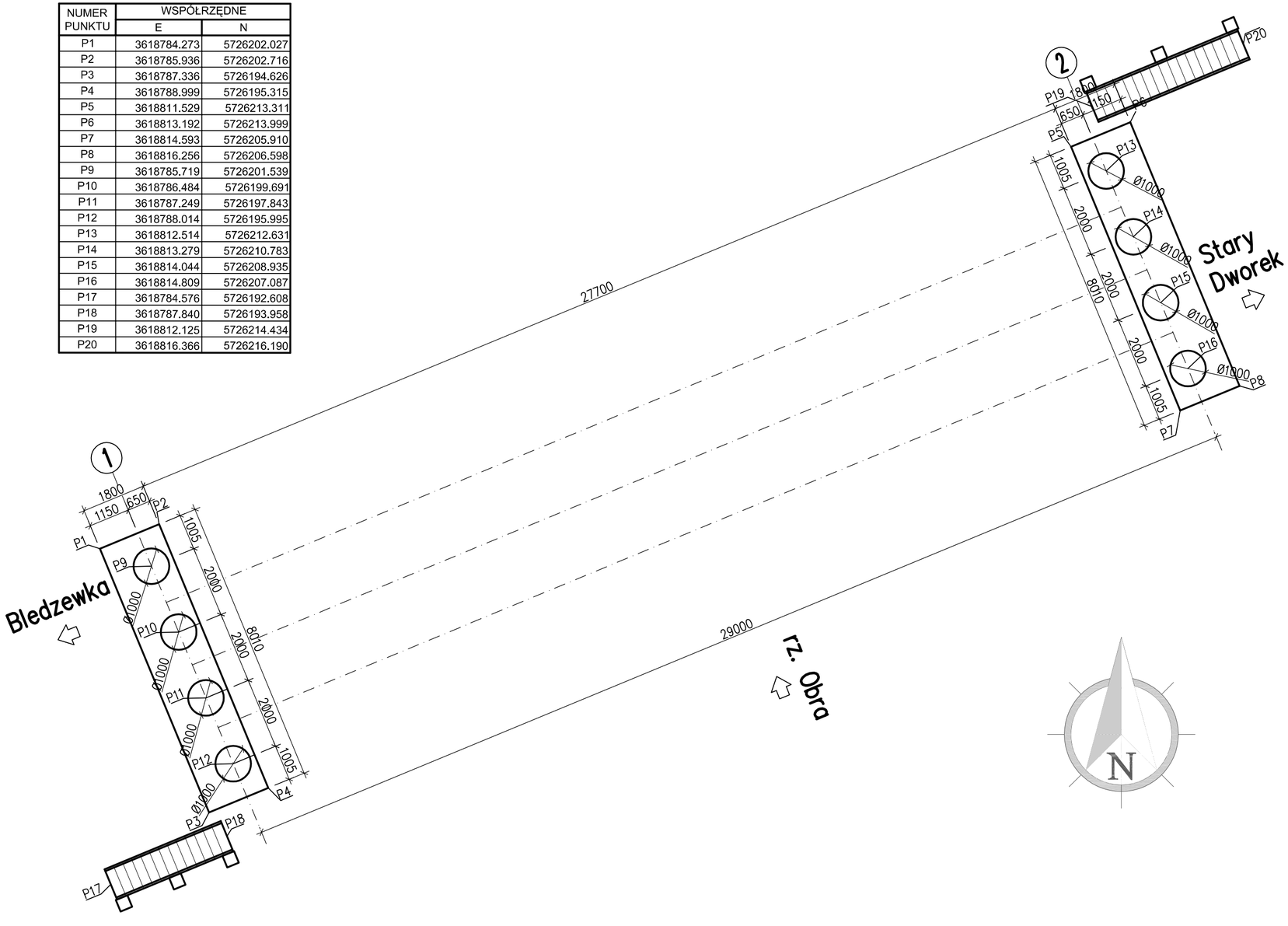

UWAGI:

Zakład prętów nr 1 należy stosować naprzemiennie.

Zm.	Opis zmiany	Data	Imię i Nazwisko

Biuro autorskie

Biuro Inżynierskie CONCEPT
ADRES: 44-100 Gliwice, ul. Wincentego Pola 16/305
TEL/FAX: +48 32 / 33 93 144, GSM: +48 504 18 47 43
E-MAIL: biuro@biconcept.pl
NIP: 631-141-80-35, REGON: 240894709

Zamawiający

Urząd Gminy Bledzew
ul. Kościuszki 16, 66–350 Bledzew

Numer umowy

GG.341–10/2010 z dnia 13.04.2010r.

Inwestycja

Budowa mostu na rzece Obra
wraz z odcinkiem drogi numer 00240F w Starym Dworku

Obiekt

Most drogowy nad Obrą w Starym Dworku

Stadium

Projekt Wykonawczy

Tytuł rysunku

Rysunek wytyczeniowy

Nr rysunku

M–06

ZESPÓŁ PROJEKTOWY		Nr uprawnień	Podpis
Projektant prowadzący	mgr inż. Mariusz KOWAL	SLK/0657/POOM/04	
Projektant mostu	mgr inż. Jacek KOCIOK	SLK/1328/POOM/06	
Konstruktor	mgr inż. Tomasz SENDAL	----------	
	inż. Karol PINOCZEK	----------	
Sprawdzający	mgr inż. Adam CZYŻ	SLK/0348/POOM/04	

Skala 1:50

Data maj 2011

KONSTRUKCJA PALA ø1000 L=12000mm

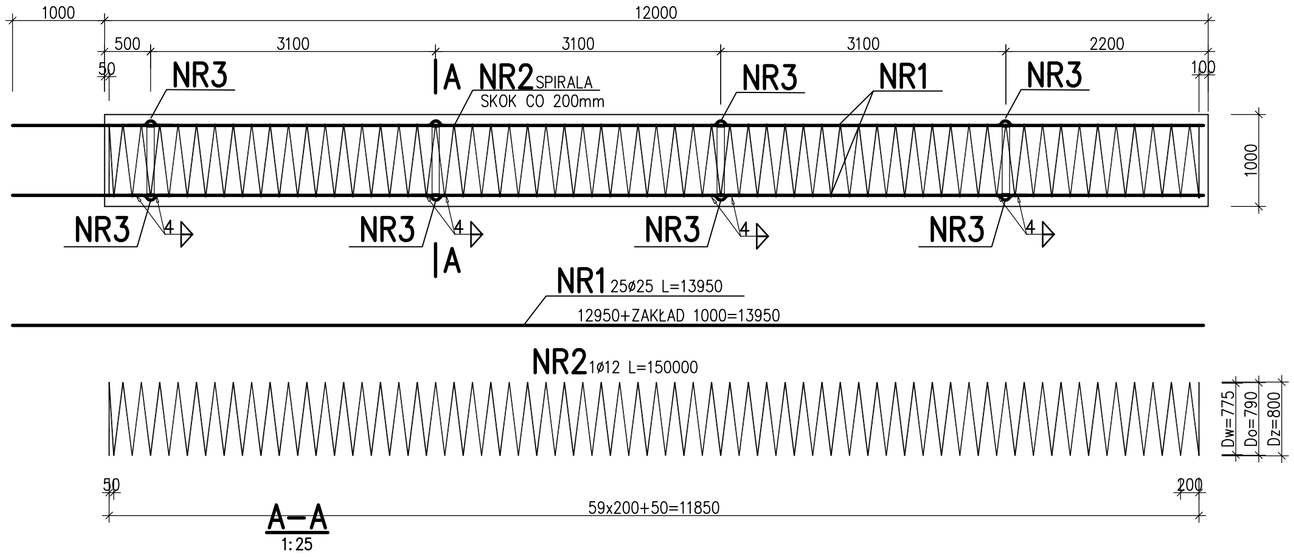

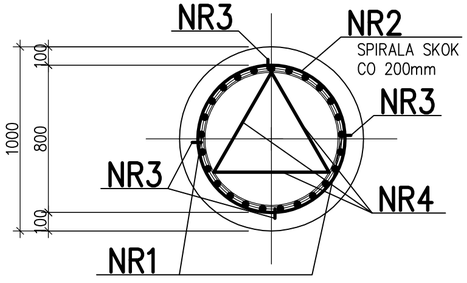

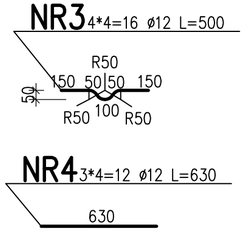

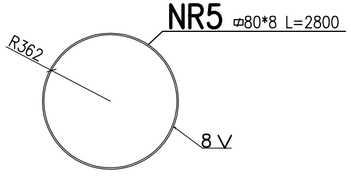

ZESTAWIENIE STALI PROFILOWEJ

NR POZ	ILOŚĆ szt	PRZEKRÓJ (mm)	DŁUGOŚĆ 1 poz (mm)	MASA (kg) 1 mb	MASA (kg) 1 poz	MASA (kg) razem	MATERIAŁ
5	4	80*8	2800	5,02	14,06	56,24	St3SX
		DODATEK NA SPOINY 1,8%				1,01	
MASA OGÓŁEM					kg	57,25	
WYKONAĆ x 8						458,0	

ZESTAWIENIE STALI ZBROJENIOWEJ

NR PRĘTA	ŚREDNICA [mm] Stal AI ϕ	ŚREDNICA [mm] Stal AIII ϕ	DŁUGOŚĆ [mm]	ILOŚĆ [szt]	DŁUGOŚĆ [m] STAL-AIIINBSt500S ϕ10	ϕ12	ϕ25
1		25	13950	25			348,8
2		12	150000	1		150,0	
3		12	500	16		8,0	
4		12	630	12		7,6	
DŁUGOŚĆ RAZEM [m]					0,0	165,6	348,8
MASA 1mb w [kg]					0,617	0,888	3,85
MASA RAZEM w [kg]					0,0	147,0	1342,9
MASA OGÓŁEM w [kg]					1489,9		
WYKONAĆ x 8					11919,2		

Beton: C30/37

Stal zbroj.: BSt500S G = 11919,2 kg

UWAGI:

Zakład prętów nr 1 należy stosować naprzemiennie.

Zm.	Opis zmiany	Data	Imię i Nazwisko

Biuro autorskie

bi concept

Biuro Inżynierskie CONCEPT
ADRES: 44-100 Gliwice, ul. Wincentego Pola 16/305
TEL/FAX: +48 32 / 33 93 144, GSM: +48 504 18 47 43
E-MAIL: biuro@biconcept.pl
NIP: 631-141-80-35, REGON: 240894709

Zamawiający

Urząd Gminy Bledzew
ul. Kościuszki 16, 66–350 Bledzew

Numer umowy

GG.341–10/2010 z dnia 13.04.2010r.

Inwestycja

Budowa mostu na rzece Obra
wraz z odcinkiem drogi numer 00240F w Starym Dworku

Obiekt

Most drogowy nad Obrą w Starym Dworku

Stadium

Projekt Wykonawczy

Tytuł rysunku

Pal – zbrojenie

Nr rysunku

M–07

ZESPÓŁ PROJEKTOWY		Nr uprawnień	Podpis
Projektant prowadzący	mgr inż. Mariusz KOWAL	SLK/0657/POOM/04	
Projektant mostu	mgr inż. Jacek KOCIOK	SLK/1328/POOM/06	
Konstruktor	mgr inż. Tomasz SENDAL	----------	
	inż. Karol PINOCZEK	----------	
Sprawdzający	mgr inż. Adam CZYŻ	SLK/0348/POOM/04	

Skala 1:50

Data maj 2011

WIDOK W3
1:50

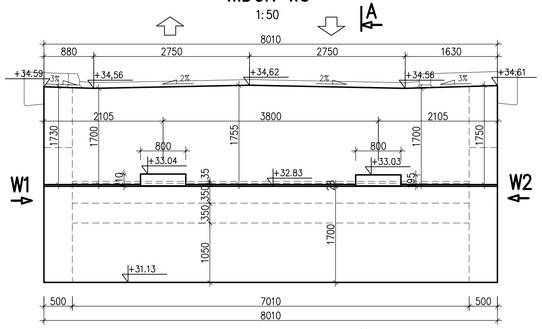

RZUT
1:50

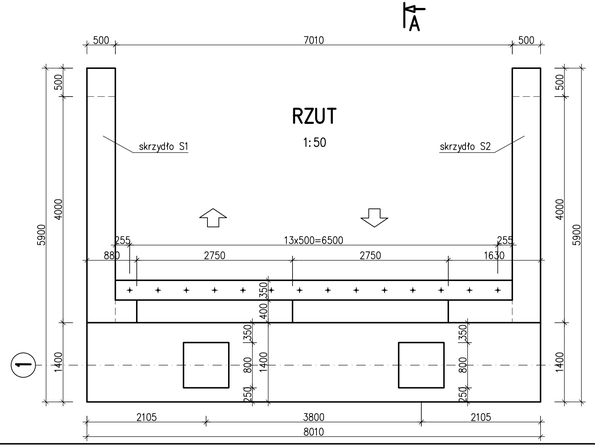

WIDOK W1
1:50

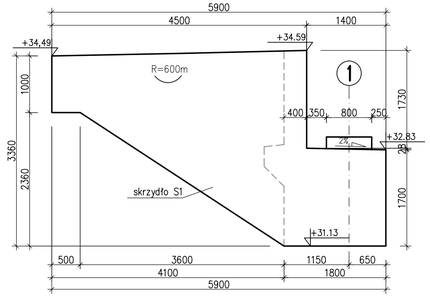

WIDOK W2
1:50

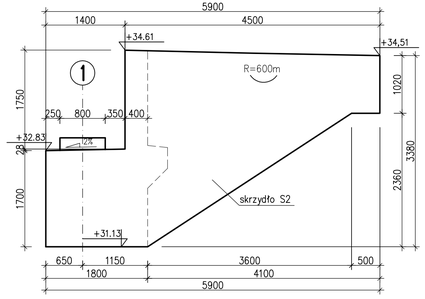

PRZEKRÓJ A–A
1:50

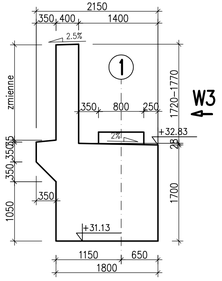

UWAGI:
Wysokość ciosów podłożyskowych zweryfikować po doborze typu łożysk

Zm.	Opis zmiany	Data	Imię i Nazwisko

Biuro autorskie

bi concept

Biuro Inżynierskie CONCEPT
ADRES: 44-100 Gliwice, ul. Wincentego Pola 16/305
TEL/FAX: +48 32 / 33 93 144, GSM: +48 504 18 47 43
E-MAIL: biuro@biconcept.pl
NIP: 631-141-80-35, REGON: 240894709

Zamawiający

Urząd Gminy Bledzew
ul. Kościuszki 16, 66–350 Bledzew

Numer umowy

GG.341–10/2010 z dnia 13.04.2010r.

Inwestycja

Budowa mostu na rzece Obra
wraz z odcinkiem drogi numer 00240F w Starym Dworku

Obiekt

Most drogowy nad Obrą w Starym Dworku

Stadium

Projekt Wykonawczy

Tytuł rysunku

Przyczółek 1
szalunek

Nr rysunku

M–08

ZESPÓŁ PROJEKTOWY		Nr uprawnień	Podpis
Projektant prowadzący	mgr inż. Mariusz KOWAL	SLK/0657/POOM/04	
Projektant mostu	mgr inż. Jacek KOCIOK	SLK/1328/POOM/06	
Konstruktor	mgr inż. Tomasz SENDAL	----------	
	inż. Karol PINOCZEK	----------	
Sprawdzający	mgr inż. Adam CZYŻ	SLK/0348/POOM/04	

Skala 1:50

Data maj 2011

PRZEKRÓJ B–B
1:50

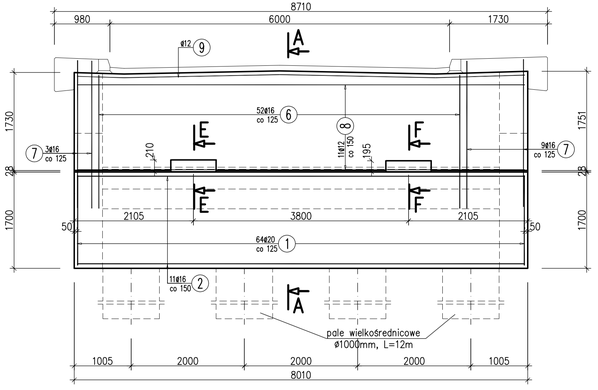

PRZEKRÓJ A–A
1:50

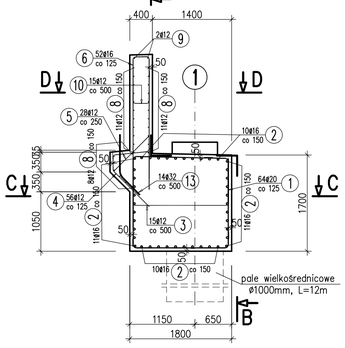

PRZEKRÓJ C–C
1:50

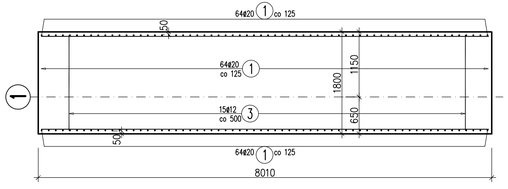

PRZEKRÓJ D–D
1:50

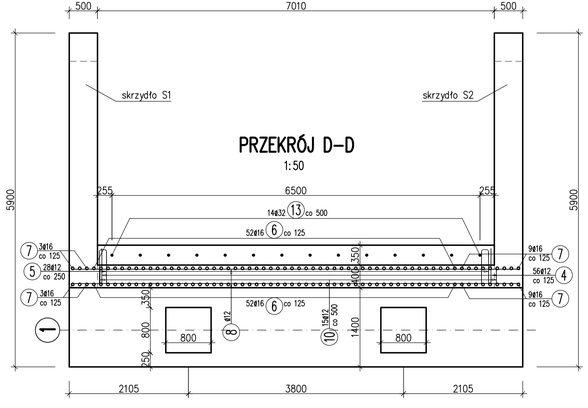

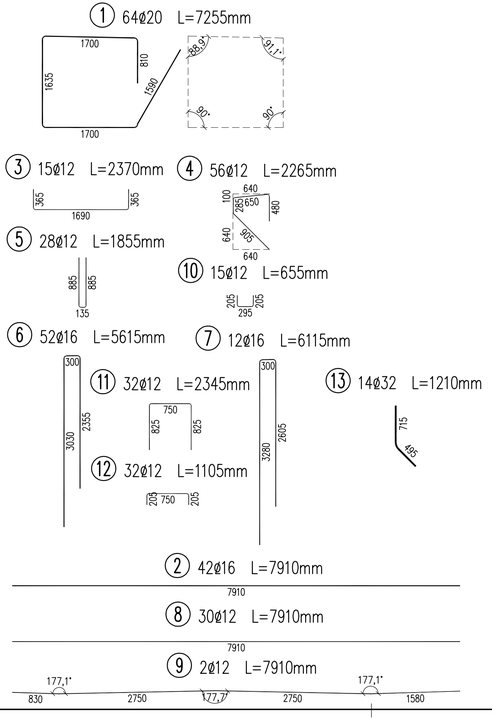

PRZEKRÓJ E–E
1:25

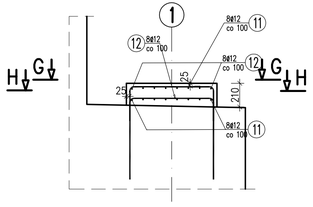

PRZEKRÓJ F–F
1:25

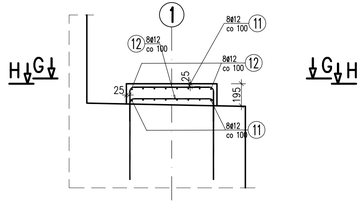

PRZEKRÓJ G–G
1:25

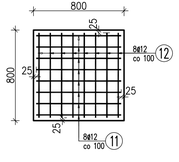

PRZEKRÓJ H–H
1:25

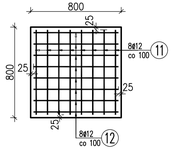

WYKAZ ZBROJENIA

Nr pręta	Średnica [mm]	Liczba [szt]	Długość [cm]	Długość ogólna [m] 20G2VY ø12	20G2VY ø16	20G2VY ø20	20G2VY ø32	Uwagi
Element:	Korpus							
1	ø20	64	7255			464.32		
2	ø16	42	7910		332.22			
3	ø12	15	2370	35.55				
4	ø12	56	2265	126.84				
5	ø12	28	1855	51.94				
13	ø32	14	1210				16.94	
Długość razem			[m]	214.33	332.22	464.32	16.94	
Masa jednostkowa			[kg/m]	0.888	1.578	2.466	6.313	
Masa razem			[kg]	190.3	524.2	1145	106.9	
Masa ogólna			[kg]	1967				
Wykonać 1 szt.			1 x 1967 = 1967 kg					
Element:	Ścianka zapleczna							
6	ø16	52	5615		291.98			
7	ø16	12	6115		73.38			
8	ø12	30	7910	237.3				
9	ø12	2	7910	15.82				
10	ø12	15	655	9.83				
Długość razem			[m]	262.95	365.36	0	0	
Masa jednostkowa			[kg/m]	0.888	1.578	2.466	6.313	
Masa razem			[kg]	233.5	576.5	0	0	
Masa ogólna			[kg]	810				
Wykonać 1 szt.			1 x 810 = 810 kg					
Element:	Ciosy							
11	ø12	32	2345	75.04				
12	ø12	32	1105	35.36				
Długość razem			[m]	110.4	0	0	0	
Masa jednostkowa			[kg/m]	0.888	1.578	2.466	6.313	
Masa razem			[kg]	98	0	0	0	
Masa ogólna			[kg]	98				
Wykonać 1 szt.			1 x 98 = 98 kg					

Beton: C30/37

Stal zbroj.: BSt500 G = 2875 kg

UWAGI:

1. Wymiary podano w mm, poziomy w m.
2. Rysunek należy rozpatrywać łącznie z rysunkami:
   – Przyczółek 2 – skrzydła – zbrojenie
   – Przyczółek 2 – szalunek
3. Długość całkowitą pręta podano po osi
4. Wymiary prętów podano gabarytowo tj. po obrysie zewnętrznym
5. Pręty ścianki zapleczne na czas sprężania ustroju nośnego w miejscu stref zakotwień należy odgiąć
6. Wysokość ciosów podłożyskowych zweryfikować po doborze typu łożysk

Zm.	Opis zmiany	Data	Imię i Nazwisko

Biuro autorskie

bi concept

Biuro Inżynierskie CONCEPT
ADRES: 44-100 Gliwice, ul. Wincentego Pola 16/305
TEL/FAX: +48 32 / 33 93 144, GSM: +48 504 18 47 43
E-MAIL: biuro@biconcept.pl
NIP: 631-141-80-35, REGON: 240894709

Zamawiający

Urząd Gminy Bledzew
ul. Kościuszki 16, 66–350 Bledzew

Numer umowy

GG.341–10/2010 z dnia 13.04.2010r.

Inwestycja

Budowa mostu na rzece Obra
wraz z odcinkiem drogi numer 00240F w Starym Dworku

Obiekt

Most drogowy nad Obrą w Starym Dworku

Stadium

Projekt Wykonawczy

Tytuł rysunku

Przyczółek 1
zbrojenie

Nr rysunku

M–09

ZESPÓŁ PROJEKTOWY		Nr uprawnień	Podpis
Projektant prowadzący	mgr inż. Mariusz KOWAL	SLK/0657/POOM/04	
Projektant mostu	mgr inż. Jacek KOCIOK	SLK/1328/POOM/06	
Konstruktor	mgr inż. Tomasz SENDAL	----------	
	inż. Karol PINOCZEK	----------	
Sprawdzający	mgr inż. Adam CZYŻ	SLK/0348/POOM/04	

Skala 1:50

Data maj 2011

ZBROJENIE WEWNĘTRZNE SKRZYDŁA–S1
1:50

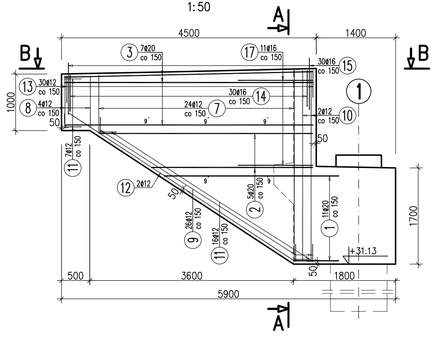

ZBROJENIE WEWNĘTRZNE SKRZYDŁA–S2
1:50

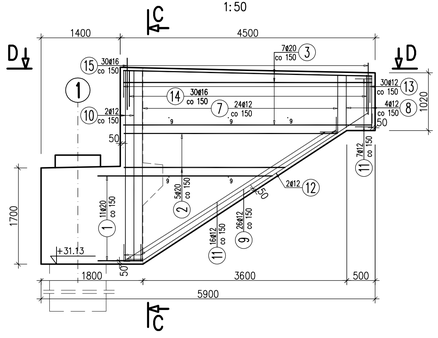

ZBROJENIE ZEWNĘTRZNE SKRZYDŁA–S1
1:50

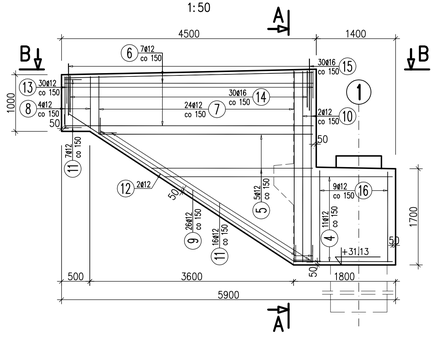

ZBROJENIE ZEWNĘTRZNE SKRZYDŁA–S2
1:50

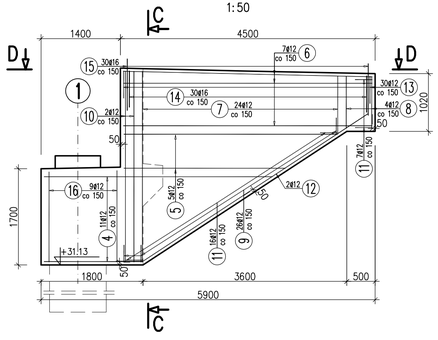

PRZEKRÓJ B–B
1:50

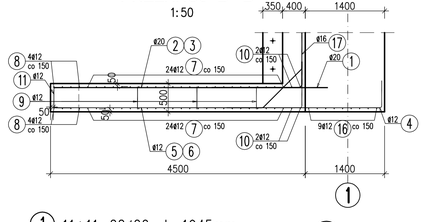

PRZEKRÓJ D–D
1:50

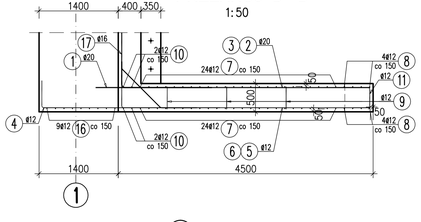

PRZEKRÓJ A–A
1:50

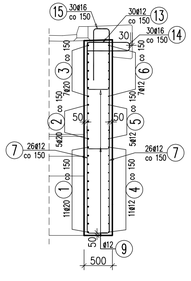

PRZEKRÓJ C–C
1:50

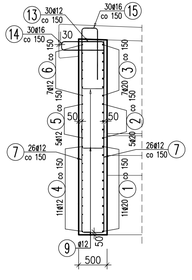

1 11+11=22Ø20 L=1945mm
L średnie
L=800 do 3085 skok co 230
800–3085 co 230

2 5+5=10Ø20 L=3745mm
L średnie
L=3290 do 4205 skok co 230
2865–3780 co 230

3 7+7=14Ø20 L=4825mm
4400

4 11+11=22Ø12 L=3355mm
L średnie
L=2215 do 4500 skok co 230
1755–4040 co 230

5 5+5=10Ø12 L=3775mm
L średnie
L=3320 do 4235 skok co 230
2860–3775 co 230

6 7+7=14Ø12 L=4855mm
4395

7 24+24+24+24=96Ø12 L=2200mm
L średnie
L=1035 do 3365 skok co 100
1035–3365 co 100

8 4+4=8Ø12 L=2185mm

9 31+31=62Ø12 L=955mm

10 4+4=8Ø12 L=3375mm
3375

11 23+23=46Ø12 L=930mm

12 2+2=4Ø12 L=5225mm
4750

13 30+30=60Ø12 L=1315mm

14 30+30=60Ø16 L=2225mm

15 30+30=60Ø16 L=2055mm

16 9+9=18Ø12 L=2175mm
L średnie
L=2165 do 2190 skok co 5
1610–1630 co 5

17 11+11=22Ø16 L=2250mm

WYKAZ ZBROJENIA

Nr pręta	Średnica [mm]	Liczba [szt]	Długość [cm]	Długość ogólna [m] BSt500S Ø12	BSt500S Ø16	BSt500S Ø20	Uwagi
Element:	Skrzydł S1						
1	Ø20	11	1943.5			21.38	L średnie
2	Ø20	5	3747.6			18.74	L średnie
3	Ø20	7	4825			33.78	
4	Ø12	11	3358	36.94			L średnie
5	Ø12	5	3777.9	18.89			L średnie
6	Ø12	7	4855	33.99			
7	Ø12	48	2200.8	105.64			L średnie
8	Ø12	4	2185	8.74			
9	Ø12	31	955	29.61			
10	Ø12	4	3375	13.5			
11	Ø12	23	930	21.39			
12	Ø12	2	5225	10.45			
13	Ø12	30	1315	39.45			
14	Ø16	30	2225		66.75		
15	Ø16	30	2055		61.65		
16	Ø12	9	2177.9	19.6			L średnie
17	Ø16	11	2250		24.75		
Długość razem			[m]	338.2	153.15	73.9	
Masa jednostkowa			[kg/m]	0.888	1.578	2.466	
Masa razem			[kg]	300.3	241.7	182.2	
Masa ogólna			[kg]	724			
Wykonać 1 szt.		1 x 724 = 724 kg					
Element:	Skrzydł S2						
1	Ø20	11	1943.5			21.38	L średnie
2	Ø20	5	3747.6			18.74	L średnie
3	Ø20	7	4825			33.78	
4	Ø12	11	3358	36.94			L średnie
5	Ø12	5	3777.9	18.89			L średnie
6	Ø12	7	4855	33.99			
7	Ø12	48	2200.8	105.64			L średnie
8	Ø12	4	2185	8.74			
9	Ø12	31	955	29.61			
10	Ø12	4	3375	13.5			
11	Ø12	23	930	21.39			
12	Ø12	2	5225	10.45			
13	Ø12	30	1315	39.45			
14	Ø16	30	2225		66.75		
15	Ø16	30	2055		61.65		
16	Ø12	9	2177.9	19.6			L średnie
17	Ø16	11	2250		24.75		
Długość razem			[m]	338.2	153.15	73.9	
Masa jednostkowa			[kg/m]	0.888	1.578	2.466	
Masa razem			[kg]	300.3	241.7	182.2	
Masa ogólna			[kg]	724			
Wykonać 1 szt.		1 x 724 = 724 kg					

Beton: C30/37

Stal zbroj.: BSt500S G = 1448 kg

UWAGI:

1. Wymiary podano w mm, poziomy w m.
2. Rysunek należy rozpatrywać łącznie z rysunkami:
   – Przyczółek 1 – zbrojenie
   – Przyczółek 1 – szalunek
3. Długość całkowitą pręta podano po osi
4. Wymiary prętów podano gabarytowo t.j. po obrysie zewnętrznym

Zm.	Opis zmiany	Data	Imię i Nazwisko

Biuro autorskie

bi concept

Biuro Inżynierskie CONCEPT
ADRES: 44-100 Gliwice, ul. Wincentego Pola 16/305
TEL/FAX: +48 32 / 33 93 144, GSM: +48 504 18 47 43
E-MAIL: biuro@biconcept.pl
NIP: 631-141-80-35, REGON: 240894709

Zamawiający

Urząd Gminy Bledzew
ul. Kościuszki 16, 66–350 Bledzew

Numer umowy

GG.341–10/2010 z dnia 13.04.2010r.

Inwestycja

Budowa mostu na rzece Obra
wraz z odcinkiem drogi numer 00240F w Starym Dworku

Obiekt

Most drogowy nad Obrą w Starym Dworku

Stadium

Projekt Wykonawczy

Tytuł rysunku

Przyczółek 1 – skrzydła
zbrojenie

Nr rysunku

M–10

ZESPÓŁ PROJEKTOWY		Nr uprawnień	Podpis
Projektant prowadzący	mgr inż. Mariusz KOWAL	SLK/0657/POOM/04	
Projektant mostu	mgr inż. Jacek KOCIOK	SLK/1328/POOM/06	
Konstruktor	mgr inż. Tomasz SENDAL	----------	
	inż. Karol PINOCZEK	----------	
Sprawdzający	mgr inż. Adam CZYŻ	SLK/0348/POOM/04	

Skala: 1:50

Data: maj 2011

WIDOK W3
1:50

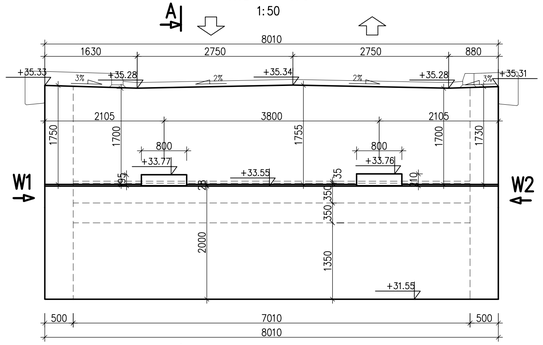

RZUT
1:50

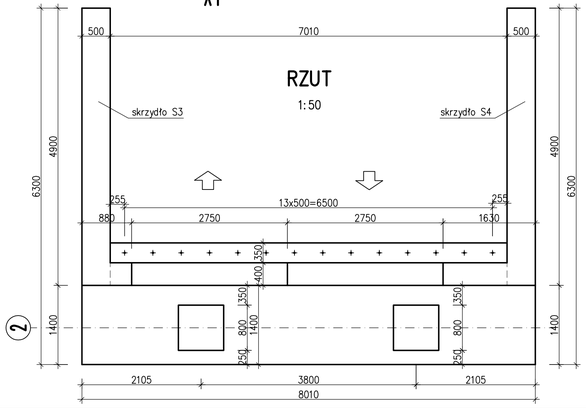

WIDOK W1
1:50

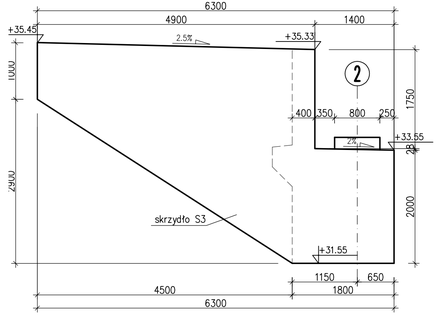

WIDOK W2
1:50

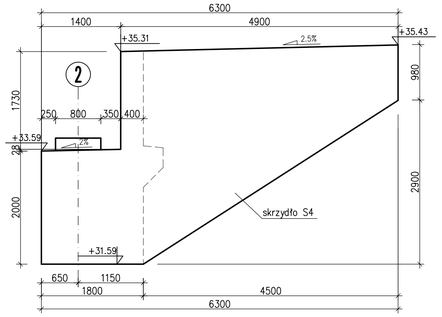

PRZEKRÓJ A–A
1:50

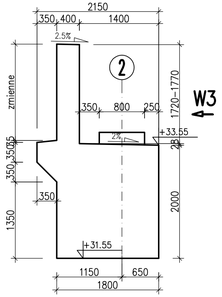

UWAGI:
Wysokość ciosów podłożyskowych zweryfikować po wyborze typu łożysk

Zm.	Opis zmiany	Data	Imię i Nazwisko

Biuro autorskie

bi concept

Biuro Inżynierskie CONCEPT
ADRES: 44-100 Gliwice, ul. Wincentego Pola 16/305
TELIFAX: +48 32 / 33 93 144, GSM: +48 504 18 47 43
E-MAIL: biuro@biconcept.pl
NIP: 631-141-80-35, REGON: 240894709

Zamawiający
Urząd Gminy Bledzew
ul. Kościuszki 16, 66–350 Bledzew

Numer umowy
GG.341–10/2010 z dnia 13.04.2010r.

Inwestycja
Budowa mostu na rzece Obra
wraz z odcinkiem drogi numer 00240F w Starym Dworku

Obiekt
Most drogowy nad Obrą w Starym Dworku

Stadium
Projekt Wykonawczy

Tytuł rysunku
Przyczółek 2
szalunek

Nr rysunku
M–11

ZESPÓŁ PROJEKTOWY		Nr uprawnień	Podpis
Projektant prowadzący	mgr inż. Mariusz KOWAL	SLK/0657/POOM/04	
Projektant mostu	mgr inż. Jacek KOCIOK	SLK/1328/POOM/06	
Konstruktor	mgr inż. Tomasz SENDAL	----------	
	inż. Karol PINOCZEK	----------	
Sprawdzający	mgr inż. Adam CZYŻ	SLK/0348/POOM/04	

Skala
1:50

Data
maj 2011

PRZEKRÓJ B–B
1:50

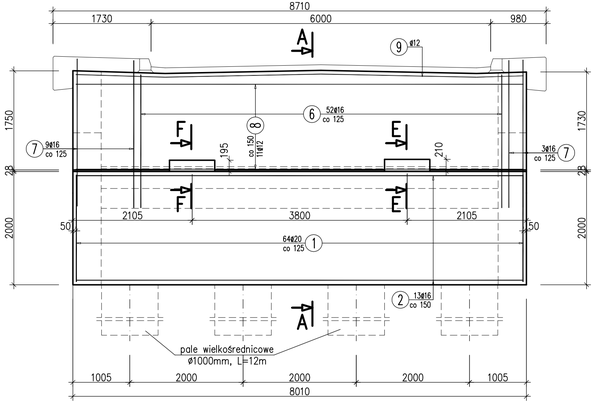

PRZEKRÓJ A–A
1:50

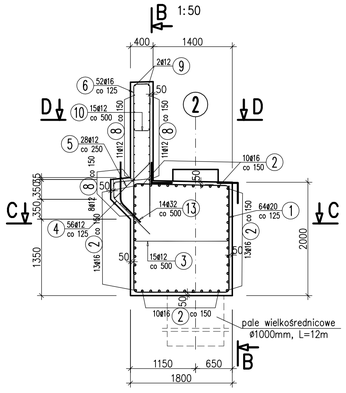

PRZEKRÓJ C–C
1:50

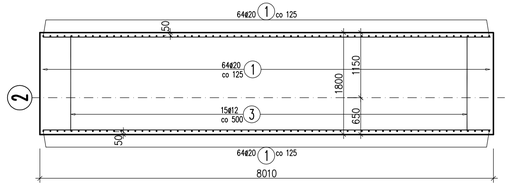

PRZEKRÓJ D–D
1:50

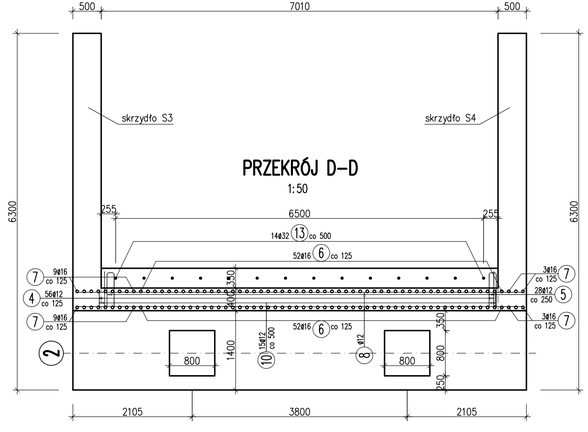

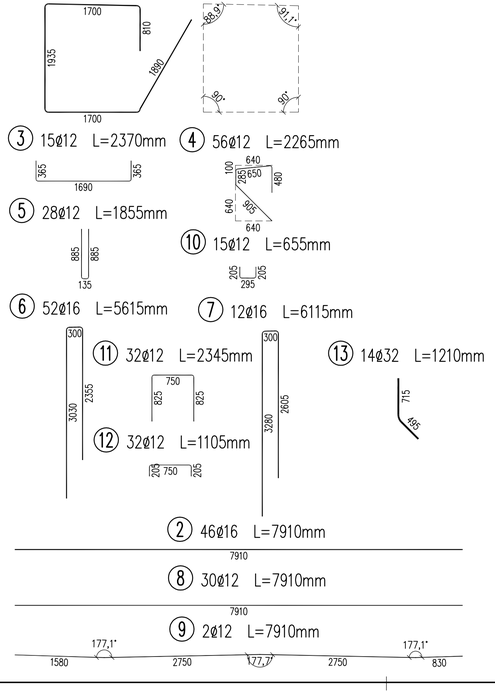

PRZEKRÓJ E–E
1:25

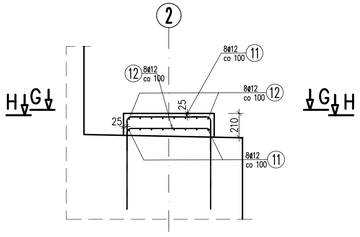

PRZEKRÓJ F–F
1:25

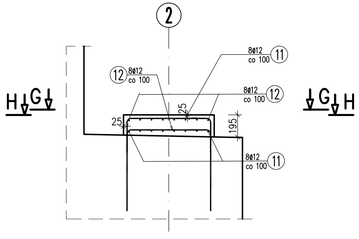

PRZEKRÓJ G–G
1:25

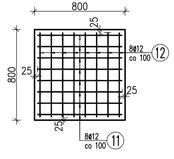

PRZEKRÓJ H–H
1:25

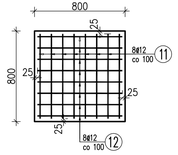

WYKAZ ZBROJENIA

Nr pręta	Średnica [mm]	Liczba [szt]	Długość [cm]	Długość ogólna [m] 20G2VY ø12	20G2VY ø16	20G2VY ø20	20G2VY ø32	Uwagi
Element: Korpus								
1	ø20	64	7855			502.72		
2	ø16	46	7910		363.86			
3	ø12	15	2370	35.55				
4	ø12	56	2265	126.84				
5	ø12	28	1855	51.94				
13	ø32	14	1210				16.94	
Długość razem			[m]	214.33	363.86	502.72	16.94	
Masa jednostkowa			[kg/m]	0.888	1.578	2.466	6.313	
Masa razem			[kg]	190.3	574.2	1239.7	106.9	
Masa ogólna			[kg]	2111				
Wykonać 1 szt.			1 x 2111 = 2111 kg					
Element: Ścianka zapleczna								
6	ø16	52	5615		291.98			
7	ø16	12	6115		73.38			
8	ø12	30	7910	237.3				
9	ø12	2	7910	15.82				
10	ø12	15	655	9.83				
Długość razem			[m]	262.95	365.36	0	0	
Masa jednostkowa			[kg/m]	0.888	1.578	2.466	6.313	
Masa razem			[kg]	233.5	576.5	0	0	
Masa ogólna			[kg]	810				
Wykonać 1 szt.			1 x 810 = 810 kg					
Element: Ciosy								
11	ø12	32	2345	75.04				
12	ø12	32	1105	35.36				
Długość razem			[m]	110.4	0	0	0	
Masa jednostkowa			[kg/m]	0.888	1.578	2.466	6.313	
Masa razem			[kg]	98	0	0	0	
Masa ogólna			[kg]	98				
Wykonać 1 szt.			1 x 98 = 98 kg					

Beton: C30/37

Stal zbroj.: BSt500S G = 3019 kg

UWAGI:

1. Wymiary podano w mm, poziomy w m.
2. Rysunek należy rozpatrywać łącznie z rysunkami:
   – Przyczółek 2 – skrzydła – zbrojenie
   – Przyczółek 2 – szalunek
3. Długość całkowitą pręta podano po osi
4. Wymiary prętów podano gabarytowo tj. po obrysie zewnętrznym
5. Pręty ścianki zaplecznej na czas sprężania ustroju nośnego w miejscu stref zakotwień należy odgiąć
6. Wysokość ciosów podłożyskowych zweryfikować po doborze typu łożysk

Zm.	Opis zmiany	Data	Imię i Nazwisko

Biuro autorskie

bi concept

Biuro Inżynierskie CONCEPT
ADRES: 44-100 Gliwice, ul. Wincentego Pola 16/305
TEL/FAX: +48 32 / 33 93 144, GSM: +48 504 18 47 43
E-MAIL: biuro@biconcept.pl
NIP: 631-141-80-35, REGON: 240894709

Zamawiający

Urząd Gminy Bledzew
ul. Kościuszki 16, 66–350 Bledzew

Numer umowy

GG.341–10/2010 z dnia 13.04.2010r.

Inwestycja

Budowa mostu na rzece Obra
wraz z odcinkiem drogi numer 00240F w Starym Dworku

Obiekt

Most drogowy nad Obrą w Starym Dworku

Stadium

Projekt Wykonawczy

Tytuł rysunku

Przyczółek 2
zbrojenie

Nr rysunku

M–12

ZESPÓŁ PROJEKTOWY		Nr uprawnień	Podpis
Projektant prowadzący	mgr inż. Mariusz KOWAL	SLK/0657/POOM/04	
Projektant mostu	mgr inż. Jacek KOCIOK	SLK/1328/POOM/06	
Konstruktor	mgr inż. Tomasz SENDAL	----------	
	inż. Karol PINOCZEK	----------	
Sprawdzający	mgr inż. Adam CZYŻ	SLK/0348/POOM/04	

Skala: 1:50

Data: maj 2011

ZBROJENIE WEWNĘTRZNE SKRZYDŁA–S3
1:50

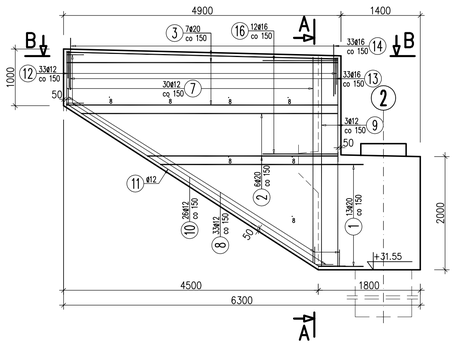

ZBROJENIE WEWNĘTRZNE SKRZYDŁA–S4
1:50

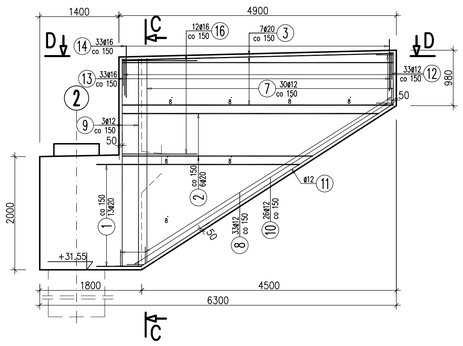

ZBROJENIE ZEWNĘTRZNE SKRZYDŁA–S3
1:50

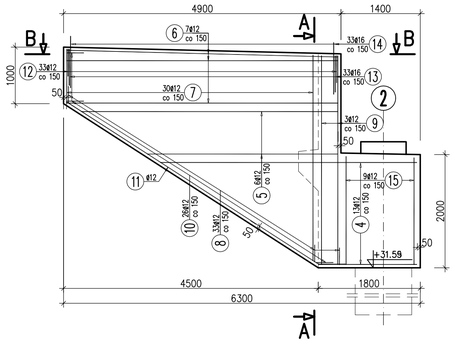

ZBROJENIE ZEWNĘTRZNE SKRZYDŁA–S4
1:50

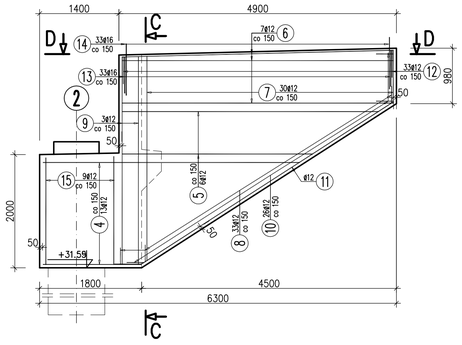

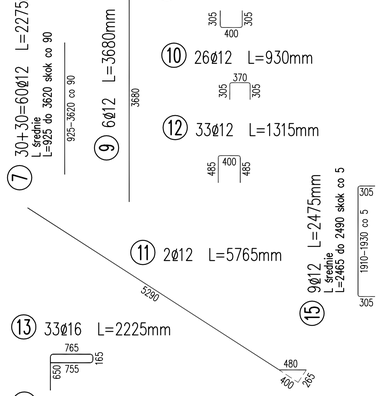

PRZEKRÓJ A–A
1:50

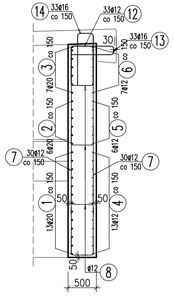

PRZEKRÓJ C–C
1:50

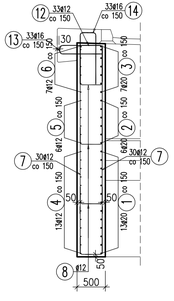

PRZEKRÓJ B–B
1:50

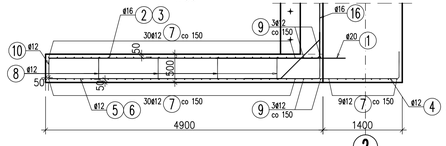

PRZEKRÓJ D–D
1:50

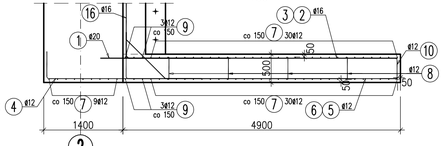

1 13Ø20 L=2195mm
L średnie
L=800 do 3595 skok co 230
800–3595 co 230

2 6Ø20 L=4385mm
L średnie
L=3800 do 4965 skok co 230
3375–4540 co 230 470

3 7Ø20 L=5225mm
4800 470

4 13Ø12 L=3605mm
L średnie
L=2210 do 5005 skok co 230
1750–4545 co 230 485

5 6Ø12 L=4420mm
L średnie
L=3835 do 5000 skok co 230
3375–4540 co 230 485

6 7Ø12 L=5255mm
4795 465

WYKAZ ZBROJENIA

Nr pręta	Średnica [mm]	Liczba [szt]	Długość [cm]	Długość ogólna [m] BSt500S ø12	BSt500S ø16	BSt500S ø20	Uwagi
Element:	Skrzydło S3						
1	ø20	13	2197.4			28.57	L średnie
2	ø20	6	4383.9			26.3	L średnie
3	ø20	7	5225			36.58	
4	ø12	13	3605.9	46.88			L średnie
5	ø12	6	4418.2	26.51			L średnie
6	ø12	7	5255	36.79			
7	ø12	60	2273.3	136.4			L średnie
8	ø12	40	955	38.2			
9	ø12	6	3680	22.08			
10	ø12	26	930	24.18			
11	ø12	2	5765	11.53			
12	ø12	33	1315	43.4			
13	ø16	33	2225		73.43		
14	ø16	33	2055		67.82		
15	ø12	9	2477.3	22.3			L średnie
16	ø16	12	2250		27		
Długość razem			[m]	408.27	168.25	91.45	
Masa jednostkowa			[kg/m]	0.888	1.578	2.466	
Masa razem			[kg]	362.5	265.5	225.5	
Masa ogólna			[kg]	854			
Wykonać 1 szt.			1 x 854 = 854 kg				
Element:	Skrzydło S4						
1	ø20	13	2197.4			28.57	L średnie
2	ø20	6	4383.9			26.3	L średnie
3	ø20	7	5225			36.58	
4	ø12	13	3605.9	46.88			L średnie
5	ø12	6	4418.2	26.51			L średnie
6	ø12	7	5255	36.79			
7	ø12	60	2273.3	136.4			L średnie
8	ø12	40	955	38.2			
9	ø12	6	3680	22.08			
10	ø12	26	930	24.18			
11	ø12	2	5765	11.53			
12	ø12	33	1315	43.4			
13	ø16	33	2225		73.43		
14	ø16	33	2055		67.82		
15	ø12	9	2477.3	22.3			L średnie
16	ø16	12	2250		27		
Długość razem			[m]	408.27	168.25	91.45	
Masa jednostkowa			[kg/m]	0.888	1.578	2.466	
Masa razem			[kg]	362.5	265.5	225.5	
Masa ogólna			[kg]	854			
Wykonać 1 szt.			1 x 854 = 854 kg				

Beton: C30/37

Stal zbroj.: BSt500S G = 1708 kg

UWAGI:

1. Wymiary podano w mm, poziomy w m.
2. Rysunek należy rozpatrywać łącznie z rysunkami:
   – Przyczółek 2 – zbrojenie
   – Przyczółek 2 – szalunek
3. Długość całkowitą pręta podano po osi
4. Wymiary prętów podano gabarytowo tj. po obrysie zewnętrznym

Zm.	Opis zmiany	Data	Imię i Nazwisko

Biuro autorskie

bi concept

Biuro Inżynierskie CONCEPT
ADRES: 44-100 Gliwice, ul. Wincentego Pola 16/305
TEL/FAX: +48 32 / 33 93 144, GSM: +48 504 18 47 43
E-MAIL: biuro@biconcept.pl
NIP: 631-141-80-35, REGON: 240894709

Zamawiający

Urząd Gminy Bledzew
ul. Kościuszki 16, 66–350 Bledzew

Numer umowy

GG.341–10/2010 z dnia 13.04.2010r.

Inwestycja

Budowa mostu na rzece Obra
wraz z odcinkiem drogi numer 00240F w Starym Dworku

Obiekt

Most drogowy nad Obrą w Starym Dworku

Stadium

Projekt Wykonawczy

Tytuł rysunku

Przyczółek 2 – szkrzydła
zbrojenie

Nr rysunku

M–13

ZESPÓŁ PROJEKTOWY		Nr uprawnień	Podpis
Projektant prowadzący	mgr inż. Mariusz KOWAL	SLK/0657/POOM/04	
Projektant mostu	mgr inż. Jacek KOCIOK	SLK/1328/POOM/06	
Konstruktor	mgr inż. Tomasz SENDAL	----------	
	inż. Karol PINOCZEK	----------	
Sprawdzający	mgr inż. Adam CZYŻ	SLK/0348/POOM/04	

Skala 1:50

Data maj 2011

RZUT
1:100

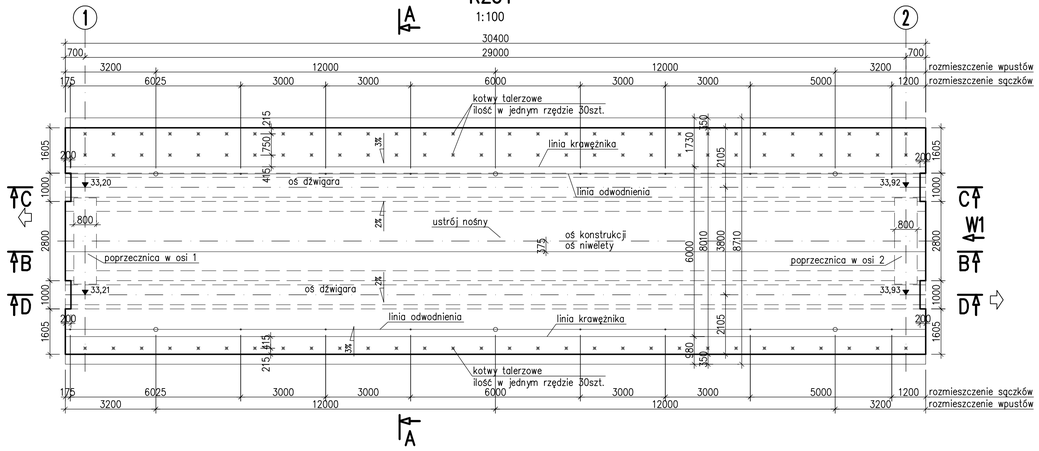

PRZEKRÓJ PODŁUŻNY B–B
1:100

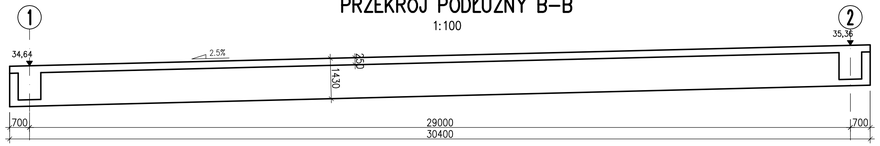

PRZEKRÓJ PODŁUŻNY C–C
1:100

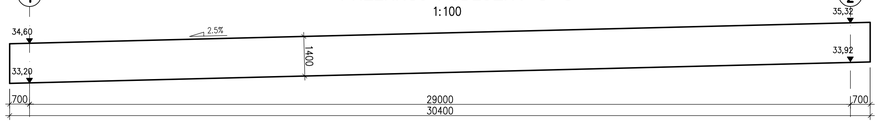

PRZEKRÓJ PODŁUŻNY D–D
1:100

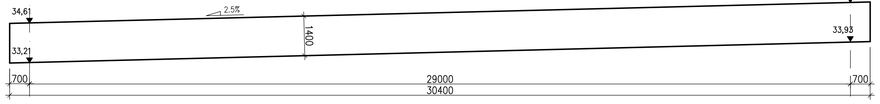

PRZEKRÓJ POPRZECZNY A–A
1:50

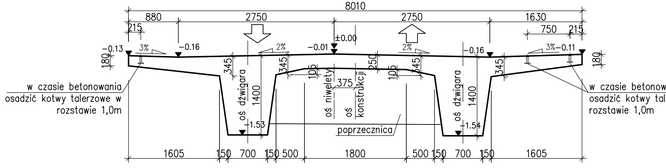

WIDOK W1
1:50

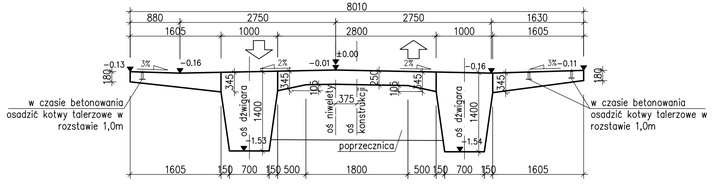

UWAGI:

1. Wymiary podano w mm
2. Poziomy podano w m

Zm.	Opis zmiany	Data	Imię i Nazwisko

Biuro autorskie

bi concept

Biuro Inżynierskie CONCEPT
ADRES: 44-100 Gliwice, ul. Wincentego Pola 16/305
TEL/FAX: +48 32 / 33 93 144, GSM: +48 504 18 47 43
E-MAIL: biuro@biconcept.pl
NIP: 631-141-80-35, REGON: 240894709

Zamawiający

Urząd Gminy Bledzew
ul. Kościuszki 16, 66–350 Bledzew

Numer umowy

GG.341–10/2010 z dnia 13.04.2010r.

Inwestycja

Budowa mostu na rzece Obra
wraz z odcinkiem drogi numer 00240F w Starym Dworku

Obiekt

Most drogowy nad Obrą w Starym Dworku

Stadium

Projekt Wykonawczy

Tytuł rysunku

Ustrój nośny
szalunek

Nr rysunku

M–14

ZESPÓŁ PROJEKTOWY		Nr uprawnień	Podpis
Projektant prowadzący	mgr inż. Mariusz KOWAL	SLK/0657/POOM/04	
Projektant mostu	mgr inż. Jacek KOCIOK	SLK/1328/POOM/06	
Konstruktor	mgr inż. Tomasz SENDAL	----------	
	inż. Karol PINOCZEK	----------	
Sprawdzający	mgr inż. Adam CZYŻ	SLK/0348/POOM/04	

Skala 1:100

Data maj 2011

WIDOK Z GÓRY – ZBROJENIE GÓRNE
1:100

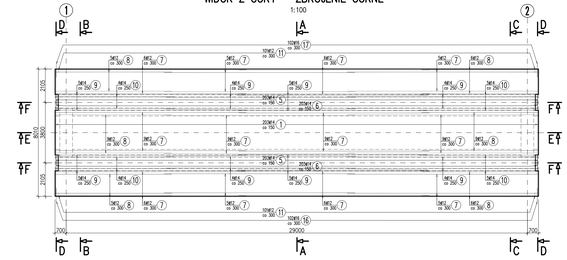

WIDOK Z GÓRY – ZBROJENIE DOLNE
1:100

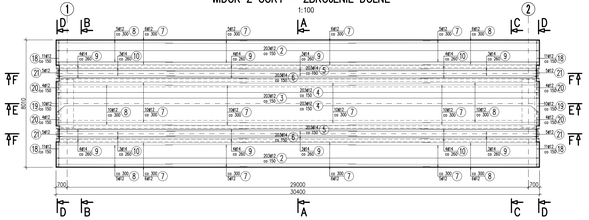

⑦ 16Ø12 L=12000mm

⑧ 82Ø12 L=7320mm

⑨ 12Ø14 L=12000mm

⑩ 6Ø14 L=7480mm

pręty układać naprzemiennie

PRZEKRÓJ PODŁUŻNY F–F
1:100

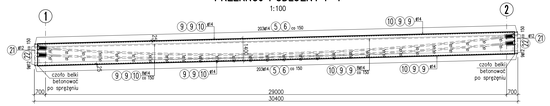

PRZEKRÓJ PODŁUŻNY E–E
1:100

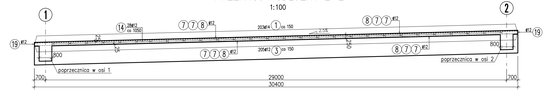

① 20Ø14 L=7960mm

② 40Ø12 L=2070mm

③ 20Ø12 L=2770mm

④ 40Ø12 L=1470mm

⑤ 40Ø14 L=5105mm

⑥ 40Ø14 L=3970mm

⑮ 112Ø16 L=945mm

PRZEKRÓJ POPRZECZNY D–D
1:25

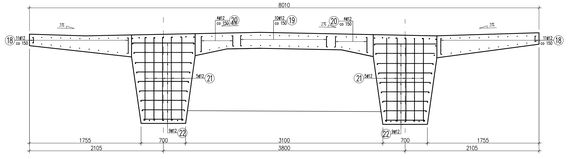

⑪ 20Ø12 L=490mm

⑫ 28Ø12 L=565mm

⑬ 28Ø12 L=585mm

⑭ 28Ø12 L=555mm

⑯ 10Ø16 L=1805mm

⑰ 10Ø16 L=1810mm

⑱ 4x11=44Ø12 L=545mm
średnie
L=465 do 625 skok co 15

⑲ 20Ø12 L=530mm

⑳ 4x4=16Ø12 L=580mm
średnie
L=540 do 620 skok co 25

㉑ 20Ø12 L=1575mm

㉒ 4x9=36Ø12 L=1125mm
średnie
L=950 do 1300 skok co 45

PRZEKRÓJ POPRZECZNY A–A
1:25

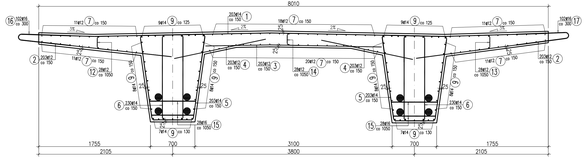

PRZEKRÓJ POPRZECZNY B–B
1:25

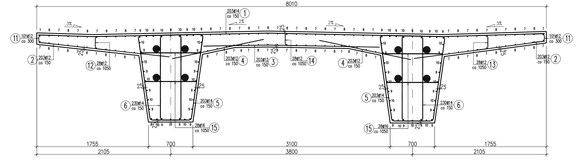

PRZEKRÓJ POPRZECZNY C–C
1:25

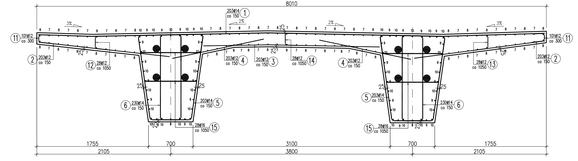

WYKAZ ZBROJENIA

Nr pręta	Średnica	Liczba	Długość	Długość ogólna [m]			Uwagi
	[mm]	[szt]	[cm]	Ø5500S	Ø5500S	Ø5500S	
				Ø12	Ø14	Ø16	
Element: Ustrój nośny – zbrojenie							
1	Ø14	203	7960		1615.88		
2	Ø12	406	2070	840.42			
3	Ø12	203	2770	562.31			
4	Ø12	406	1470	596.82			
5	Ø14	406	5105		2072.63		
6	Ø14	406	3970		1611.82		
7	Ø12	164	12000	1968			
8	Ø12	82	7320	600.24			
9	Ø14	128	12000		1536		
10	Ø14	64	7480		478.72		
11	Ø12	202	490	98.98			
12	Ø12	28	565	15.82			
13	Ø12	28	585	16.38			
14	Ø12	28	555	15.54			
15	Ø16	112	945		105.84		
16	Ø16	102	1805		184.11		
17	Ø16	102	1810		184.62		
18	Ø12	44	545.5	24			L średnia
19	Ø12	20	530	10.6			
20	Ø12	16	579.4	9.27			L średnia
21	Ø12	20	1575	31.5			
22	Ø12	36	1125.1	40.5			L średnia
Długość razem			[m]	4930.36	7315.05	474.51	
Masa jednostkowa			[kg/m]	0.888	1.208	1.578	
Masa razem			[kg]	4289.4	8836.6	748.8	
Masa ogólna			[kg]	13875			
Wskaźnik 1 szt.			1 x 13875 = 13875 kg				

Stal zbroj.: BSt500S G = 13875 kg

Beton C35/45

UWAGI:

1. Wymiary podano w mm.
2. Grubość otuliny 25 mm
3. Długość całkowitą pręta podano po osi
4. Wymiary prętów podano zgborytowo tj. po obrysie zewnętrznym
5. Pręt nr 15 przyciąć na budowie i przyspawać do strzemion sposobami dwustronnymi podwalowymi o grubości 4mm
6. Rzędne podpórek pod kable ustalić na podstawie interpolacji rzędnych tras kabli sprężających

Zm.	Opis zmiany	Data	Imię i Nazwisko

Biuro autorskie

bi concept

Biuro Inżynierskie CONCEPT
ADRES: 44-100 Gliwice, ul. Wrocławska Poczta 18,20,5
TELFAX: +48 32 / 33 93 144, GSM: +48 504 18 47 43
E-MAIL: biuro@biconcept.pl
NIP: 631-144-80-35, REGON: 240894709

Zamawiający

Urząd Gminy Bledzew
ul. Kościuszki 16, 66-350 Bledzew

Numer umowy

GG.341-10/2010 z dnia 13.04.2010r.

Inwestycja

Budowa mostu na rzece Obra
wraz z odcinkiem drogi numer 00240F w Starym Dworku

Obiekt

Most drogowy nad Obrą w Starym Dworku

Stadium

Projekt Wykonawczy

Tytuł rysunku

Ustrój nośny zbrojenie

Nr rysunku

M-15

ZESPÓŁ PROJEKTOWY		Nr uprawnień	Podpis
Projekt zrealizował	mgr inż. Mariusz KOWAL	SLK/0857/POOM/04	
Projekt nadz.	mgr inż. Jacek KOCOK	SLK/1328/POOM/06	
Konstruktor	mgr inż. Tomasz SENDAL	----------	
	inż. Karol PINCZEK	----------	
Sprawdzający	mgr inż. Adam CZYŻ	SLK/0348/POOM/04	

Skala: 1:25, 1:100

Data: maj 2011

PRZEKRÓJ 1-1
1:50

TRASA KABLI W PŁASZCZYŹNIE PIONOWEJ

		-0.500	0.000	1.000	2.000	3.000	4.000	5.000	6.000	7.000	8.000	9.000	10.000	11.000	12.000	13.000	14.000
z	RZĘDNE KABEL B	1.150	1.102	1.005	0.917	0.836	0.762	0.694	0.634	0.580	0.532	0.492	0.458	0.431	0.411	0.398	0.391
z	RZĘDNE KABEL A	0.700	0.666	0.599	0.538	0.481	0.430	0.382	0.340	0.302	0.269	0.241	0.218	0.199	0.185	0.175	0.171
x	ODLEGŁOŚCI	-0.500	0.000	1.000	2.000	3.000	4.000	5.000	6.000	7.000	8.000	9.000	10.000	11.000	12.000	13.000	14.000

		14.500	15.000	16.000	17.000	18.000	19.000	20.000	21.000	22.000	23.000	24.000	25.000	26.000	27.001	28.000	29.000	29.500
z	RZĘDNE KABEL B	0.390	0.391	0.398	0.411	0.431	0.458	0.492	0.532	0.580	0.634	0.694	0.762	0.836	0.917	1.005	1.102	1.150
z	RZĘDNE KABEL A	0.170	0.171	0.175	0.185	0.199	0.218	0.241	0.269	0.302	0.340	0.382	0.430	0.481	0.538	0.599	0.666	0.700
x	ODLEGŁOŚCI	14.500	15.000	16.000	17.000	18.000	19.000	20.000	21.000	22.000	23.000	24.000	25.000	26.000	27.001	28.000	29.000	29.500

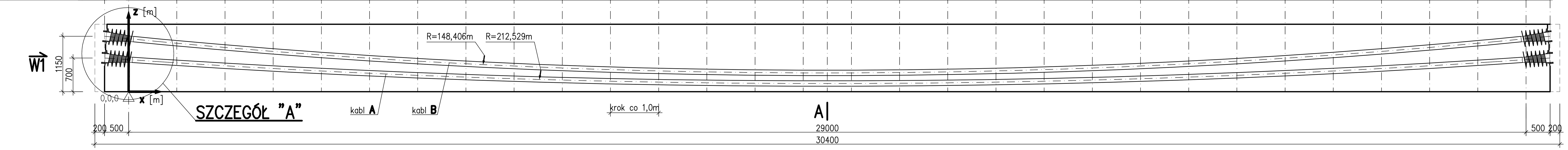

PRZEKRÓJ 2-2
1:50

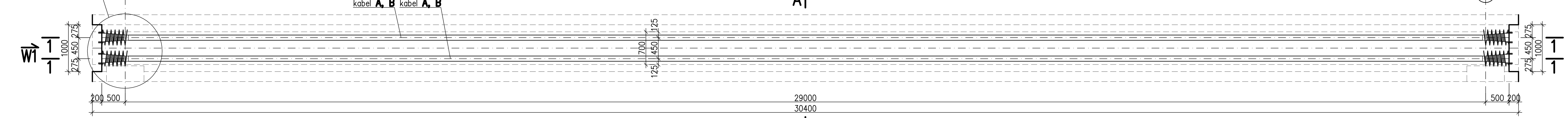

W1
1:50

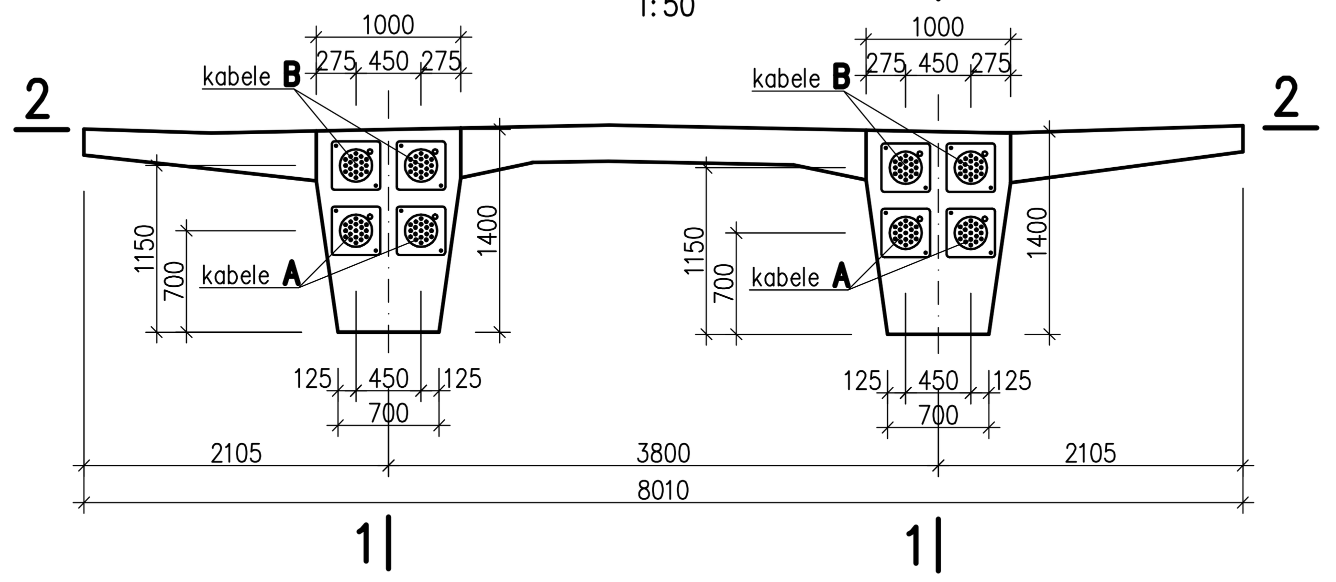

A-A
1:50

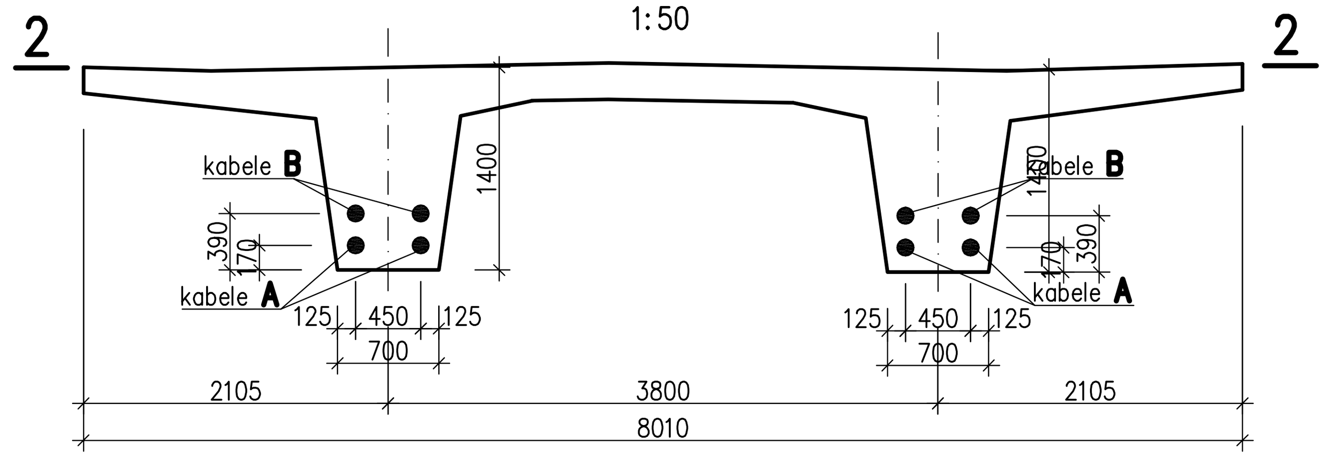

PARAMETRY DOTYCZĄCE KABLI:

NAZWA KABLA	"A"	"B"
TYP	19 L 15,5	
NOŚNOŚĆ [kN]	5301	
ILOŚĆ	4	4
DŁUGOŚĆ 1 KABLA [m]	33,02	33,05
DŁUGOŚĆ KABLI [m]	132,08	132,20
DŁUGOŚĆ CAŁK. [m]	264,28	
CIĘŻAR WIĄZKI SPLOTÓW [kg/m]	22,37	
CIĘŻAR CAŁKOWITY [kg]	5911,94	

SZCZEGÓŁ "A"
1:25

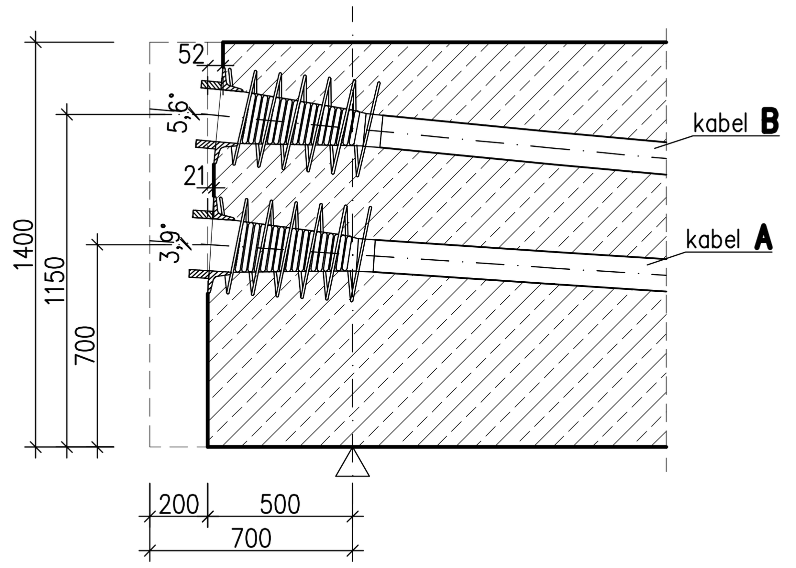

SZCZEGÓŁ "B"
1:25

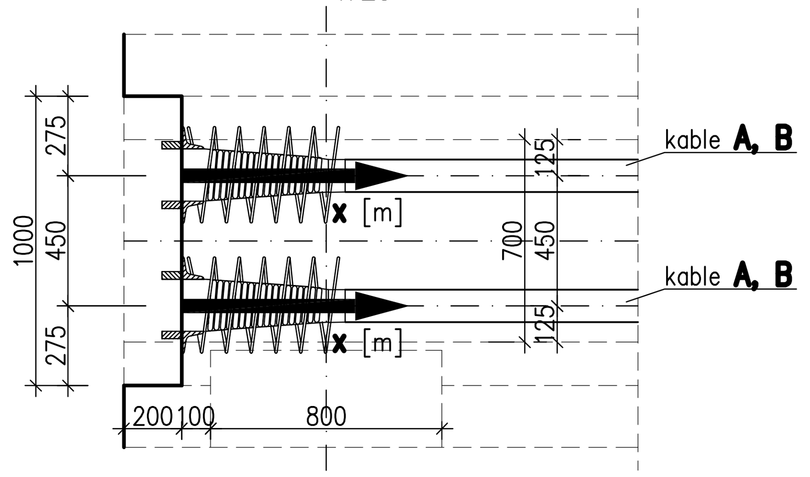

BLOK OPOROWY 1:25
DLA KABLI TYPU 19 L 15,5

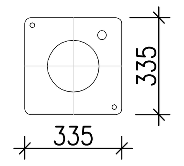

ZAKOTWIENIA KABLI:

NAZWA	BLOKI KOTWIĄCE
TYP	19 L 15,5
ILOŚĆ	16

UWAGI:

1. WYMIARY PODANO W mm
2. RZĘDNE KABLI PODANO OD SPODU BELKI DO OSI KABLA
3. DO DŁUGOŚCI POJEDYNCZEJ LINY DODANO 3.0m DLA PRASY NACIĄGOWEJ
4. OSŁONKI KABLI ZGODNIE Z SYSTEMEM (TYPU 19L15,5)
5. NACIĄG KABLI JEDNOSTRONNY
6. WYTRZYMAŁOŚĆ CHAR. STALI SPRĘŻAJĄCEJ = 1860 N/mm2

Zm.	Opis zmiany	Data	Imię i Nazwisko

Biuro autorskie

Biuro Inżynierskie CONCEPT
ADRES: 44-100 Gliwice, ul. Wincentego Pola 16/305
TEL/FAX: +48 32 / 33 93 144, GSM: +48 504 18 47 43
E-MAIL: biuro@biconcept.pl
NIP: 631-141-80-35, REGON: 240894709

Zamawiający
Urząd Gminy Bledzew
ul. Kościuszki 16, 66-350 Bledzew

Numer umowy
GG.341-10/2010 z dnia 13.04.2010r.

Inwestycja
Budowa mostu na rzece Obra
wraz z odcinkiem drogi numer 00240F w Starym Dworku

Obiekt
Most drogowy nad Obrą w Starym Dworku

Stadium
Projekt Wykonawczy

Tytuł rysunku
Ustrój nośny sprężenie

Nr rysunku
M-16

ZESPÓŁ PROJEKTOWY		Nr uprawnień	Podpis
Projektant prowadzący	mgr inż. Mariusz KOWAL	SLK/0657/POOM/04	
Projektant mostu	mgr inż. Jacek KOCIOK	SLK/1328/POOM/06	
Konstruktor	mgr inż. Tomasz SENDAL inż. Karol PINOCZEK	---------- ----------	
Sprawdzający	mgr inż. Adam CZYŻ	SLK/0348/POOM/04	

Skala
1:25
1:50

Data
maj 2011

ZBROJENIE STREF ZAKOTWIEŃ

1:25

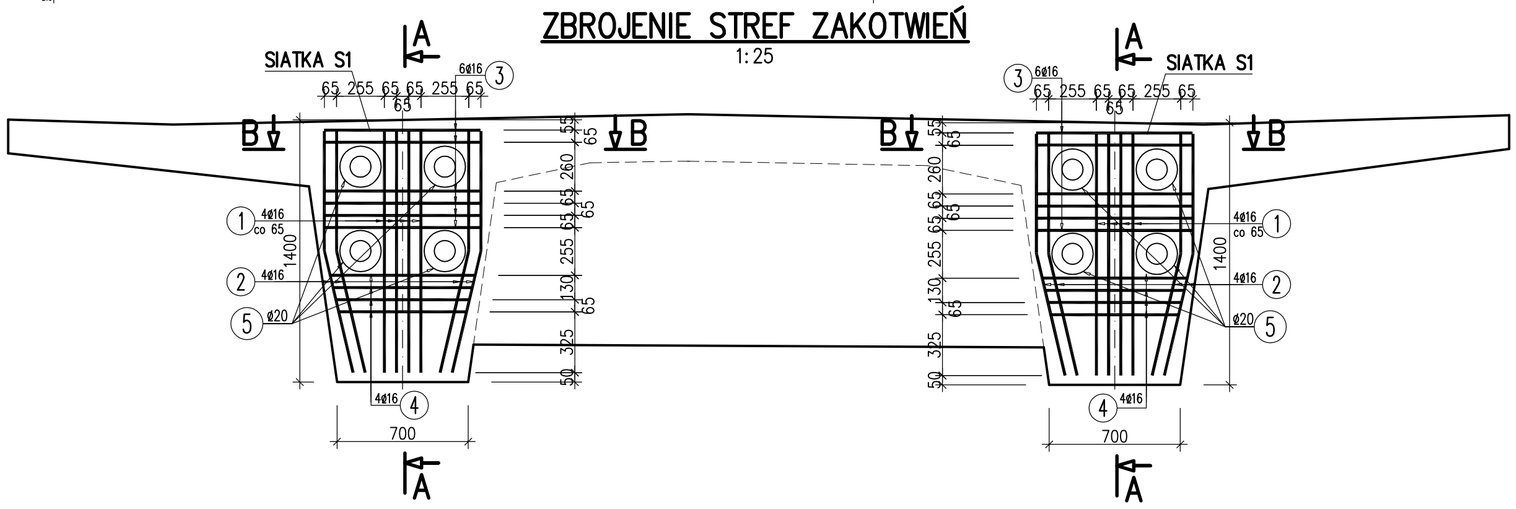

A–A

1:25

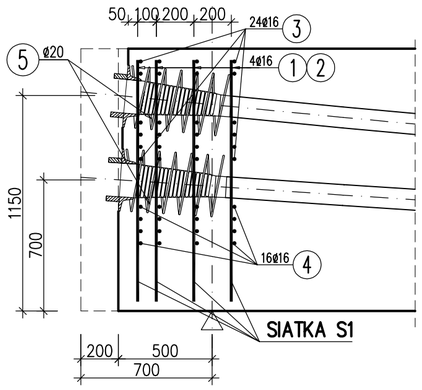

B–B

1:25

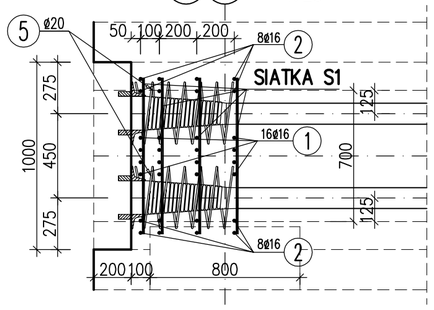

SIATKA S1 – WYKONAĆ 16szt.

5 ø20 L=13380mm

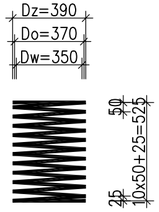

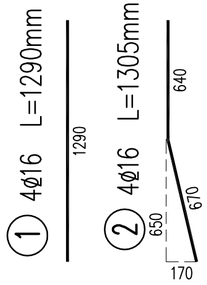

3 6ø16 L=835mm

835

4 4ø16 L=725mm

L średnie

L=680 do 775 skok co 30

680–775 co 30

WYKAZ ZBROJENIA

Nr pręta	Średnica [mm]	Liczba [szt]	Długość [cm]	Długość ogólna [m] BSt500S ø16	Długość ogólna [m] BSt500S ø20	Uwagi
Element:	Siatka S1					
1	ø16	4	1290	5.16		
2	ø16	4	1305	5.22		
3	ø16	6	835	5.01		
4	ø16	4	727.9	2.91		L średnie
Długość razem			[m]	18.3	0	
Masa jednostkowa			[kg/m]	1.578	2.466	
Masa razem			[kg]	28.9	0	
Masa ogólna			[kg]	29		
Wykonać 16 szt.			16 x 29 = 464 kg			
Element:	Sprężyna					
5	ø20	1	13380		13.38	
Długość razem			[m]	0	13.38	
Masa jednostkowa			[kg/m]	1.578	2.466	
Masa razem			[kg]	0	33	
Masa ogólna			[kg]	33		
Wykonać 16 szt.			16 x 33 = 528 kg			

Beton: C35/45

Stal zbroj.: BSt500S G = 992 kg

UWAGI:

1. Wymiary podano w mm.
2. Długość całkowitą pręta podano po osi
3. Wymiary prętów podano gabarytowo tj.po obrysie zewnętrznym
4. W przypadku kolizji pręty należy odgiąć

Zm.	Opis zmiany	Data	Imię i Nazwisko

Biuro autorskie

Biuro Inżynierskie CONCEPT
ADRES: 44-100 Gliwice, ul. Wincentego Pola 16/305
TEL/FAX: +48 32 / 33 93 144, GSM: +48 504 18 47 43
E-MAIL: biuro@biconcept.pl
NIP: 631-141-80-35, REGON: 240894709

Zamawiający

Urząd Gminy Bledzew
ul. Kościuszki 16, 66–350 Bledzew

Numer umowy

GG.341–10/2010 z dnia 13.04.2010r.

Inwestycja

Budowa mostu na rzece Obra
wraz z odcinkiem drogi numer 00240F w Starym Dworku

Obiekt

Most drogowy nad Obrą w Starym Dworku

Stadium

Projekt Wykonawczy

Tytuł rysunku

Ustrój nośny
strefy zakotwień

Nr rysunku

M–17

ZESPÓŁ PROJEKTOWY		Nr uprawnień	Podpis
Projektant prowadzący	mgr inż. Mariusz KOWAL	SLK/0657/POOM/04	
Projektant mostu	mgr inż. Jacek KOCIOK	SLK/1328/POOM/06	
Konstruktor	mgr inż. Tomasz SENDAL	----------	
	inż. Karol PINOCZEK	----------	
Sprawdzający	mgr inż. Adam CZYŻ	SLK/0348/POOM/04	

Skala 1:25

Data maj 2011

PRZEKRÓJ B–B
1:50

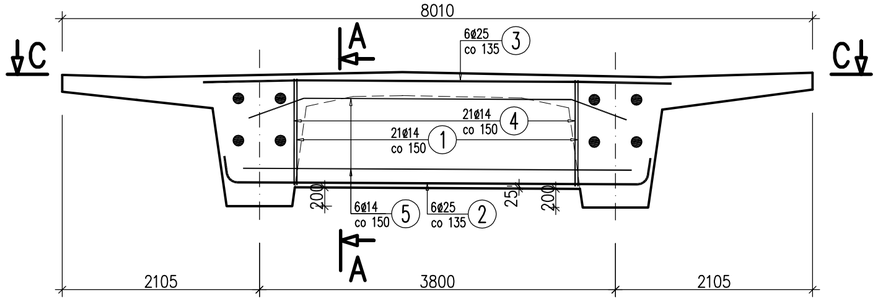

PRZEKRÓJ C–C
1:50

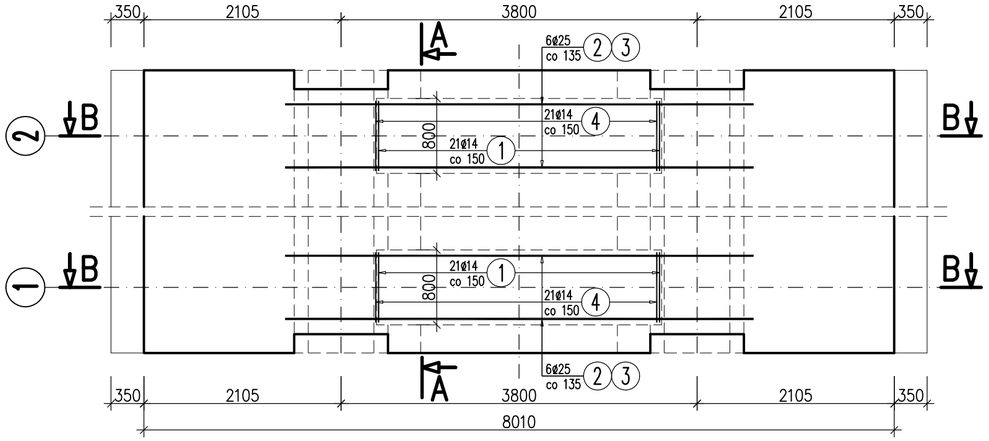

PRZEKRÓJ A–A
1:50

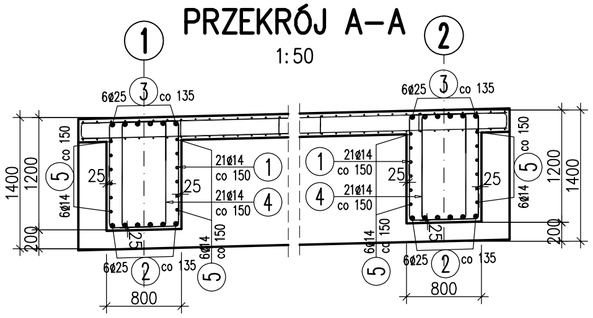

WYKAZ ZBROJENIA

Nr pręta	Średnica [mm]	Liczba [szt]	Długość [cm]	Długość ogólna [m] BSt500S ø14	Długość ogólna [m] BSt500S ø25	Uwagi
Element:	Poprzecznica					
1	ø14	21	4285	89.99		
2	ø25	6	4965		29.79	
3	ø25	6	5000		30	
4	ø14	21	3525	74.03		
5	ø14	12	4150	49.8		
Długość razem			[m]	213.82	59.79	
Masa jednostkowa			[kg/m]	1.208	3.85	
Masa razem			[kg]	258.3	230.2	
Masa ogólna			[kg]	488		
Wykonać 2 szt.			2 x 488 = 976 kg			

Beton: C35/45

Stal zbroj.: BSt500S G = 976 kg

(1) 21ø14 L=4285mm

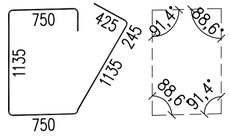

(4) 21ø14 L=3525mm

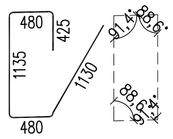

(2) 6ø25 L=4965mm

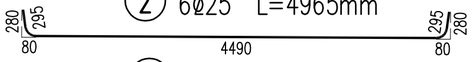

(3) 6ø25 L=5000mm

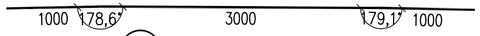

(5) 12ø14 L=4150mm

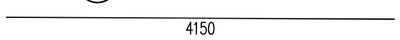

UWAGI:

1. Wymiary podano w mm.
2. Grubość otuliny 25 mm
3. Długość całkowitą pręta podano po osi
4. Wymiary prętów podano gabarytowo tj. po obrysie zewnętrznym
5. Pręt nr 5 w przypadku z kolizją z kablamiodgiąć na budowie.

Zm.	Opis zmiany	Data	Imię i Nazwisko

Biuro autorskie

bi concept

Biuro Inżynierskie CONCEPT
ADRES: 44-100 Gliwice, ul. Wincentego Pola 16/305
TEL/FAX: +48 32 / 33 93 144, GSM: +48 504 18 47 43
E-MAIL: biuro@biconcept.pl
NIP: 631-141-80-35, REGON: 240894709

Zamawiający

Urząd Gminy Bledzew
ul. Kościuszki 16, 66–350 Bledzew

Numer umowy

GG.341–10/2010 z dnia 13.04.2010r.

Inwestycja

Budowa mostu na rzece Obra
wraz z odcinkiem drogi numer 00240F w Starym Dworku

Obiekt

Most drogowy nad Obrą w Starym Dworku

Stadium

Projekt Wykonawczy

Tytuł rysunku

Ustrój nośny – poprzecznice
zbrojenie

Nr rysunku

M–18

ZESPÓŁ PROJEKTOWY		Nr uprawnień	Podpis
Projektant prowadzący	mgr inż. Mariusz KOWAL	SLK/0657/POOM/04	
Projektant mostu	mgr inż. Jacek KOCIOK	SLK/1328/POOM/06	
Konstruktor	mgr inż. Tomasz SENDAL	----------	
	inż. Karol PINOCZEK	----------	
Sprawdzający	mgr inż. Adam CZYŻ	SLK/0348/POOM/04	

Skala 1:50

Data maj 2011

PŁYTA PRZEJŚCIOWA
PRZEKRÓJ C–C
SKALA 1:25

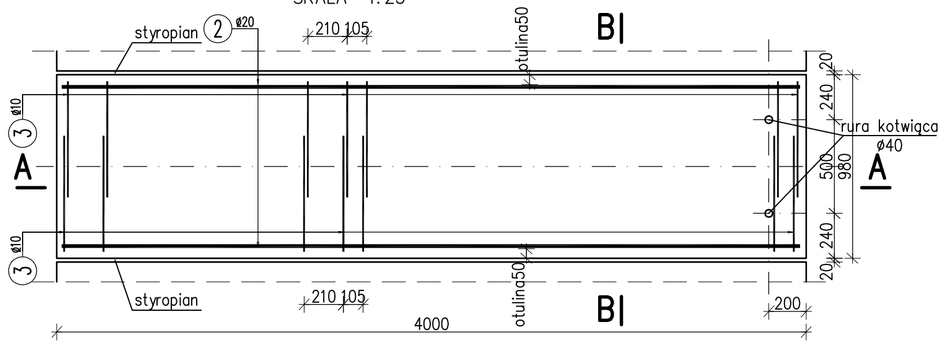

PRZEKRÓJ B–B
SKALA 1:25

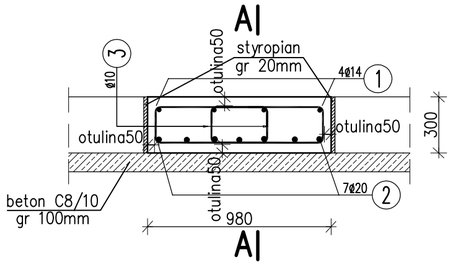

PRZEKRÓJ A–A
SKALA 1:25

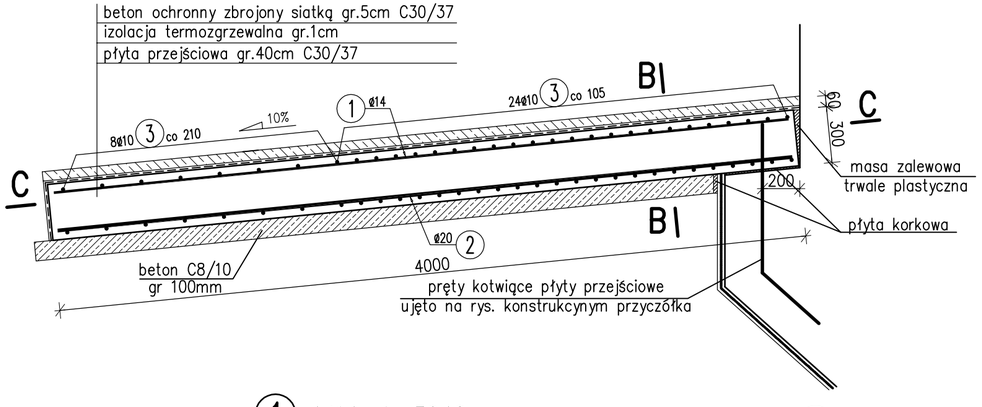

WYKAZ ZBROJENIA

Nr pręta	Średnica [mm]	Liczba [szt]	Długość [cm]	Długość ogólna [m] BSt500S ø10	BSt500S ø14	BSt500S ø20	Uwagi
Element:	Płyta przejściowa						
1	ø14	4	3940		15.76		
2	ø20	7	3940			27.58	
3	ø10	62	1715	106.33			
Długość razem			[m]	106.33	15.76	27.58	
Masa jednostkowa			[kg/m]	0.617	1.208	2.466	
Masa razem			[kg]	65.6	19	68	
Masa ogólna			[kg]	152,6			
Wykonać 14 szt.			14 x 152,6 = 2136,4 kg				

Beton: C30/37

Stal zbroj.: BSt500S G = 2136,4 kg

1 4ø14 L=3940mm

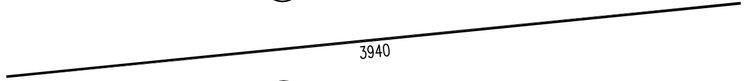

2 7ø20 L=3940mm

3 62ø10 L=1915mm

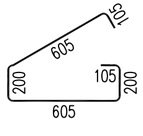

UWAGI:

1. Wymiary podano w [mm]
2. Rzędne podano w [m]
3. Siatka z prętów ø10 o oczkach 10x10cm 1m2 = 12kg x 56 = 672kg (dla wszystkich płyt przejsciowych obu przyczółków)

Zm.	Opis zmiany	Data	Imię i Nazwisko

Biuro autorskie

bi concept

Biuro Inżynierskie CONCEPT
ADRES: 44-100 Gliwice, ul. Wincentego Pola 16/305
TEL/FAX: +48 32 / 33 93 144, GSM: +48 504 18 47 43
E-MAIL: biuro@biconcept.pl
NIP: 631-141-80-35, REGON: 240894709

Zamawiający

Urząd Gminy Bledzew
ul. Kościuszki 16, 66–350 Bledzew

Numer umowy

GG.341–10/2010 z dnia 13.04.2010r.

Inwestycja

Budowa mostu na rzece Obra
wraz z odcinkiem drogi numer 00240F w Starym Dworku

Obiekt

Most drogowy nad Obrą w Starym Dworku

Stadium

Projekt Wykonawczy

Tytuł rysunku

Płyty przejściowe

Nr rysunku

M–19

ZESPÓŁ PROJEKTOWY		Nr uprawnień	Podpis
Projektant prowadzący	mgr inż. Mariusz KOWAL	SLK/0657/POOM/04	
Projektant mostu	mgr inż. Jacek KOCIOK	SLK/1328/POOM/06	
Konstruktor	mgr inż. Tomasz SENDAL	----------	
	inż. Karol PINOCZEK	----------	
Sprawdzający	mgr inż. Adam CZYŻ	SLK/0348/POOM/04	

Skala 1:25

Data maj 2011

KOTWA TALERZOWA

1:5

FAZA I –NA CZAS BETONOWANIA PŁYTY

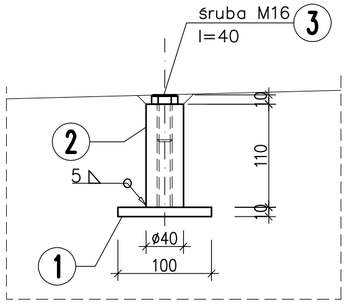

FAZA II –W CZASIE ZAKŁADANIA IZOLACJI

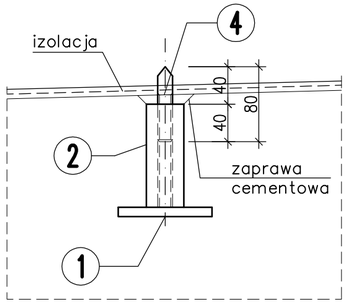

FAZA III –DOCELOWA USTAWIENIE KOTWY

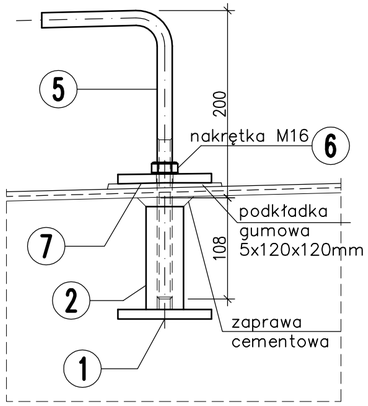

ZESTAWIENIE STALI PROFILOWEJ

NR POZ	ILOSC szt	PRZEKROJ (mm)	DŁUGOSC 1 poz (mm)	MASA (kg) 1 mb	1 poz	razem	MATERIAŁ
1	1	⌀ 100x10	100	7,85	0,79	0,79	St3SX
2	1	ø 40	110	9,87	1,09	1,09	St3SX
3	1	ŚRUBA M16	40	–	0,09	0,09	kl 4,8
4	1	ø 16	80	1,58	0,13	0,13	BSt500S
5	1	ø 16	417	1,58	0,66	0,66	BSt500S
6	1	NAKRĘTKA M16	–	–	0,03	0,03	kl 4,8
7	1	⌀ 100x10	100	7,85	0,79	0,79	St3SX
		DODATEK NA SPOINY	1,80%			0,06	
		MASA OGÓŁEM			kg	3,62	
		WYKONAĆ 90 KOTEW TALERZOWYCH			3,62kgx90szt	= 325,8 kg	

ELEMENTY KOTWY TALERZOWEJ

1:5

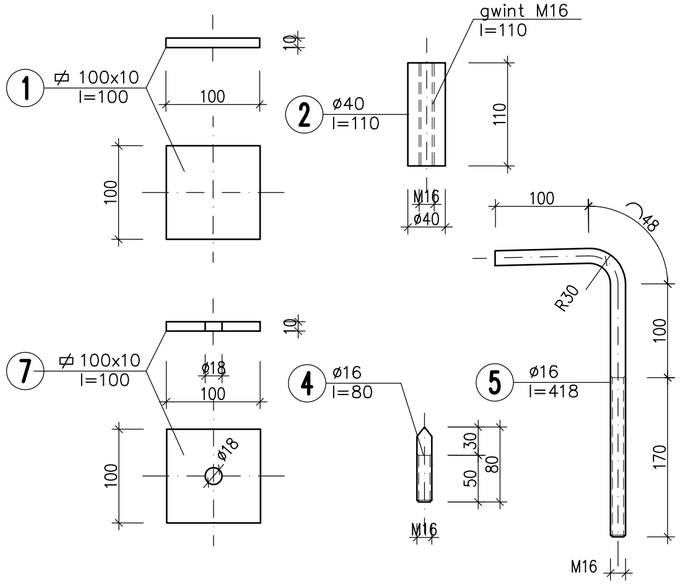

UWAGI:

Zm.	Opis zmiany	Data	Imię i Nazwisko

Biuro autorskie

bi concept

Biuro Inżynierskie CONCEPT
ADRES: 44-100 Gliwice, ul. Wincentego Pola 16/305
TEL/FAX: +48 32 / 33 93 144, GSM: +48 504 18 47 43
E-MAIL: biuro@biconcept.pl
NIP: 631-141-80-35, REGON: 240894709

Zamawiający

Urząd Gminy Bledzew
ul. Kościuszki 16, 66–350 Bledzew

Numer umowy

GG.341–10/2010 z dnia 13.04.2010r.

Inwestycja

Budowa mostu na rzece Obra
wraz z odcinkiem drogi numer 00240F w Starym Dworku

Obiekt

Most drogowy nad Obrą w Starym Dworku

Stadium

Projekt Wykonawczy

Tytuł rysunku

Kotwy talerzowe

Nr rysunku

M–20

ZESPÓŁ PROJEKTOWY		Nr uprawnień	Podpis
Projektant prowadzący	mgr inż. Mariusz KOWAL	SLK/0657/POOM/04	
Projektant mostu	mgr inż. Jacek KOCIOK	SLK/1328/POOM/06	
Konstruktor	mgr inż. Tomasz SENDAL	----------	
	inż. Karol PINOCZEK	----------	
Sprawdzający	mgr inż. Adam CZYŻ	SLK/0348/POOM/04	

Skala 1:5

Data maj 2011

KAPA CHODNIKOWA K1, K2 L=30,40m

SKALA 1:25

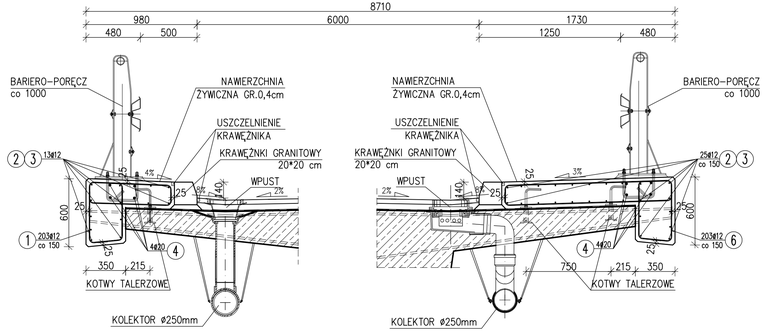

KAPA CHODNIKOWA K3, K4 L=4,50m

SKALA 1:25

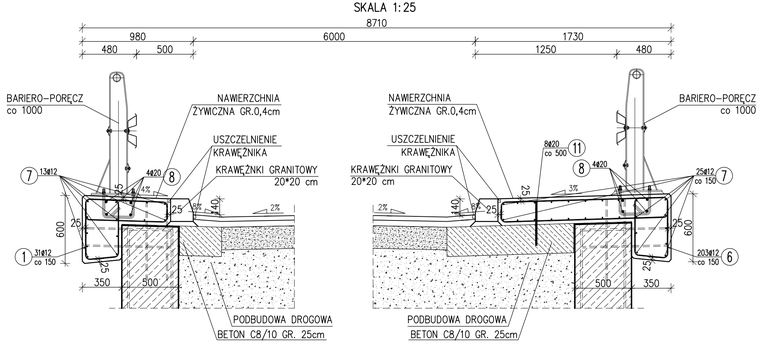

KAPA CHODNIKOWA K5, K6 L=4,90m

SKALA 1:25

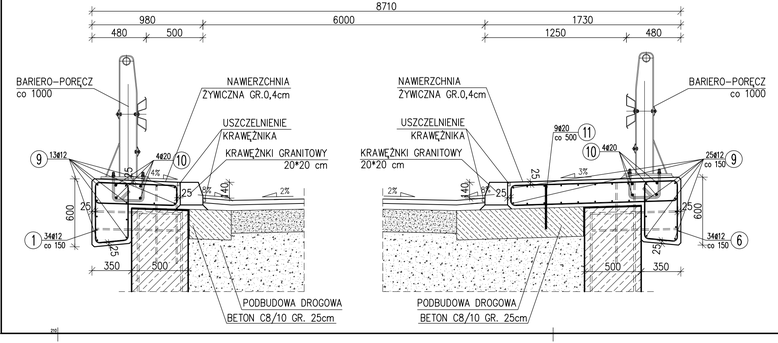

② 26+50=76ø12 L=12000mm

12000

③ 13+25=38ø12 L=6350mm

6350

④ 8+8=16ø20 L=12000mm

12000

⑤ 4+4=8ø20 L=6350mm

6350

⑦ 13+25=38ø12 L=4450mm

4450

⑧ 4+4=8ø20 L=4450mm

4450

⑨ 13+25=38ø12 L=4850mm

4850

⑩ 4+4=8ø20 L=4850mm

4850

① 203+31+34=268=234ø12 L=3025mn

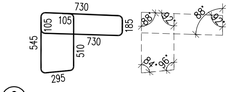

⑥ 203+31+34=268ø12 L=4530mm

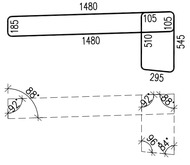

⑪ 8+9=17ø20 L=400mm

400

RZUT

1:200

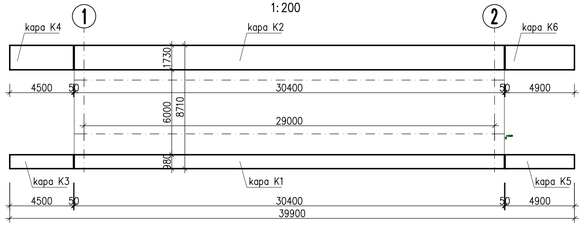

WYKAZ ZBROJENIA

Nr pręta	Średnica [mm]	Liczba [szt]	Długość [cm]	Długość ogólna [m] BSt500S ø12	Długość ogólna [m] BSt500S ø20	Uwagi
Element:	Kapa K1					
1	ø12	203	3025	614.08		
2	ø12	26	12000	312		
3	ø12	13	6350	82.55		
4	ø20	8	12000		96	
5	ø20	4	6350		25.4	
Długość razem			[m]	1008.63	121.4	
Masa jednostkowa			[kg/m]	0.888	2.466	
Masa razem			[kg]	895.7	299.4	
Masa ogólna			[kg]	1195		
Wykonać 1 szt.			1 x 1195 = 1195 kg			
Element:	Kapa K2					
2	ø12	50	12000	600		
3	ø12	25	6350	158.75		
4	ø20	8	12000		96	
5	ø20	4	6350		25.4	
6	ø12	203	4530	919.59		
Długość razem			[m]	1678.34	121.4	
Masa jednostkowa			[kg/m]	0.888	2.466	
Masa razem			[kg]	1490.4	299.4	
Masa ogólna			[kg]	1790		
Wykonać 1 szt.			1 x 1790 = 1790 kg			
Element:	Kapa K3					
1	ø12	31	3025	93.78		
7	ø12	13	4450	57.85		
8	ø20	4	4450		17.8	
Długość razem			[m]	151.63	17,8	
Masa jednostkowa			[kg/m]	0.888	2.466	
Masa razem			[kg]	134.6	43.9	
Masa ogólna			[kg]	179		
Wykonać 1 szt.			1 x 179 = 179 kg			
Element:	Kapa K4					
6	ø12	31	4530	140.43		
7	ø12	25	4450	111.25		
8	ø20	4	4450		17.8	
11	ø20	8	400		3,2	
Długość razem			[m]	251.68	21,0	
Masa jednostkowa			[kg/m]	0.888	2.466	
Masa razem			[kg]	223.5	51,8	
Masa ogólna			[kg]	275,3		
Wykonać 1 szt.			1 x 275,3 = 275,3 kg			
Element:	Kapa K5					
1	ø12	34	3025	102.85		
9	ø12	13	4850	63.05		
10	ø20	4	4850		19.4	
Długość razem			[m]	165.9	19.4	
Masa jednostkowa			[kg/m]	0.888	2.466	
Masa razem			[kg]	147.3	47.8	
Masa ogólna			[kg]	195		
Wykonać 1 szt.			1 x 195 = 195 kg			
Element:	Kapa K6					
6	ø12	34	4530	154.02		
9	ø12	25	4850	121.25		
10	ø20	4	4850		19.4	
11	ø20	9	400		3,6	
Długość razem			[m]	275.27	23,0	
Masa jednostkowa			[kg/m]	0.888	2.466	
Masa razem			[kg]	244.4	56,7	
Masa ogólna			[kg]	301,1		
Wykonać 1 szt.			1 x 301,1 = 301,1 kg			

Beton: C35/45

Stal zbroj.: BSt500S G = 3935,4 kg

UWAGI:

1.KAPY CHODNIKOWE NALEŻY DYLATOWAĆ WYKONUJĄC DYLATACJE CO 6,0m (K1, K2)
2.W KAPACH CHODNIKOWYCH W MIEJSCU DYLATACJIMODUŁOWEJ WYKONAĆ WNĘKI ZGODNIE Z WYTYCZNYMI PRODUCENTA DYLATACJI
3.DŁUGOŚĆ CAŁKOWITĄ PRĘTA PODANO PO OSI
4.WYMIARY PRĘTÓW PODANO GABARYTOWO TJ. PO OBRYSIE ZEWNĘTRZNYM

Zm.	Opis zmiany	Data	Imię i Nazwisko

Biuro autorskie

bi concept

Biuro Inżynierskie CONCEPT
ADRES: 44-100 Gliwice, ul. Wincentego Pola 16/305
TEL/FAX: +48 32 / 33 93 144, GSM: +48 504 18 47 43
E-MAIL: biuro@biconcept.pl
NIP: 631-141-80-35, REGON: 240894709

Zamawiający

Urząd Gminy Bledzew
ul. Kościuszki 16, 66-350 Bledzew

Numer umowy

GG.341-10/2010 z dnia 13.04.2010r.

Inwestycja

Budowa mostu na rzece Obra
wraz z odcinkiem drogi numer 00240F w Starym Dworku

Obiekt

Most drogowy nad Obrą w Starym Dworku

Stadium: **Projekt Wykonawczy**

Tytuł rysunku

Kapy chodnikowe

Nr rysunku: **M-21**

ZESPÓŁ PROJEKTOWY		Nr uprawnień	Podpis
Projektant prowadzący	mgr inż. Mariusz KOWAL	SLK/0657/POOM/04	
Projektant mostu	mgr inż. Jacek KOCIOK	SLK/1328/POOM/06	
Konstruktor	mgr inż. Tomasz SENDAL	----------	
	inż. Karol PINOCZEK	----------	
Sprawdzający	mgr inż. Adam CZYŻ	SLK/0348/POOM/04	

Skala: 1:25

Data: maj 2011

SCHEMAT ROZMIESZCZENIA BARIER I BARIEROPORĘCZY

1:100

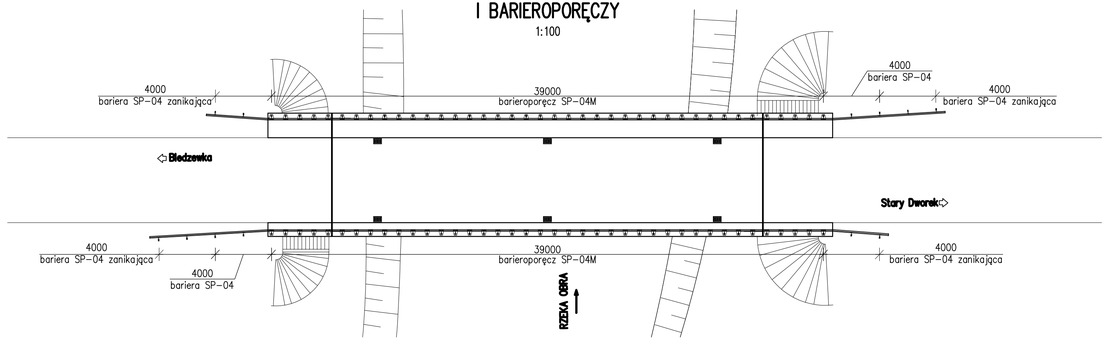

PRZEKRÓJ POPRZECZNY A–A

SKALA 1:25

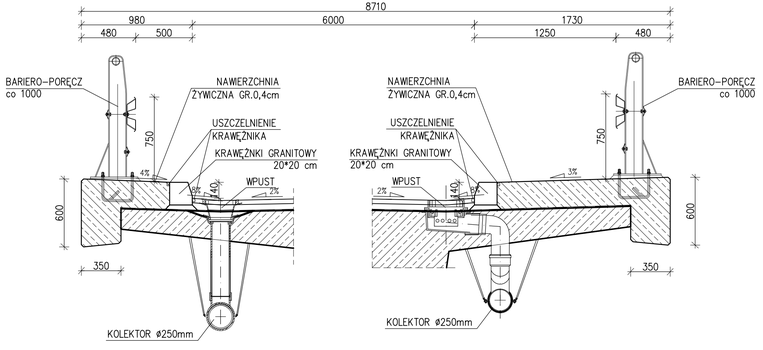

PRZEKRÓJ POPRZECZNY B–B

SKALA 1:25

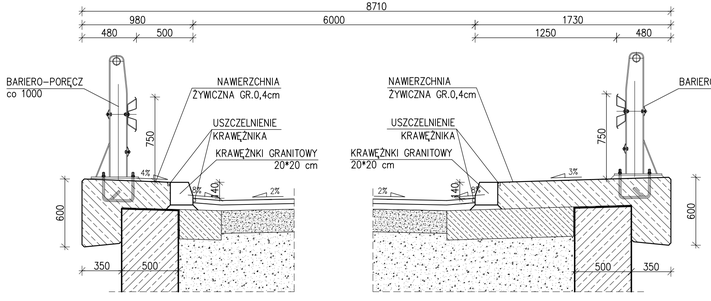

PRZEKRÓJ POPRZECZNY C–C

SKALA 1:25

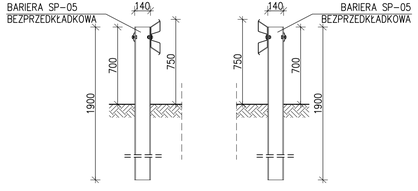

WIDOK

1:100

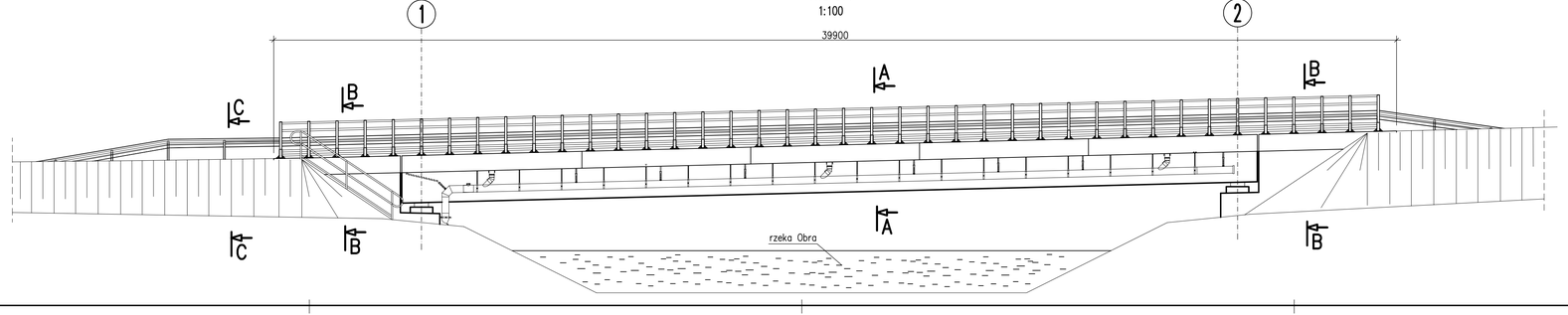

UWAGI:

1. Wymiary podano w mm, poziomy w m.
2. Rysunek należy rozpatrywać łącznie z rysunkami:
– Przyczółek 2 – skrzydła – zbrojenie
– Przyczółek 2 – szalunek
3. Długość całkowitą pręta podano po osi
4. Wymiary prętów podano gabarytowo tj. po obrysie zewnętrznym
5. Pręty ścianki zapłecznej na czas sprężania ustroju nośnego w miejscu stref zakotwień należy odgiąć
6. Wysokość ciosów podłożyskowych zweryfikować po doborze typu łożysk

Zm.	Opis zmiany	Data	Imię i Nazwisko

Biuro autorskie

Biuro Inżynierskie CONCEPT
ADRES: 44-100 Gliwice, ul. Wincentego Pola 16/305
TEL/FAX: +48 32 / 33 93 144, GSM: +48 504 18 47 43
E-MAIL: biuro@biconcept.pl
NIP: 631-141-80-35, REGON: 240894709

Zamawiający

Urząd Gminy Bledzew
ul. Kościuszki 16, 66–350 Bledzew

Numer umowy

GG.341–10/2010 z dnia 13.04.2010r.

Inwestycja

Budowa mostu na rzece Obra
wraz z odcinkiem drogi numer 00240F w Starym Dworku

Obiekt

Most drogowy nad Obrą w Starym Dworku

Stadium

Projekt Wykonawczy

Tytuł rysunku

Bariery
i barieroporęcze

Nr rysunku

M–22

ZESPÓŁ PROJEKTOWY		Nr uprawnień	Podpis
Projektant prowadzący	mgr inż. Mariusz KOWAL	SLK/0657/POOM/04	
Projektant mostu	mgr inż. Jacek KOCIOK	SLK/1328/POOM/06	
Konstruktor	mgr inż. Tomasz SENDAL	----------	
	inż. Karol PINOCZEK	----------	
Sprawdzający	mgr inż. Adam CZYŻ	SLK/0348/POOM/04	

Skala

1:50

Data

maj 2011

WPUST ODWODNIENIA
1:25

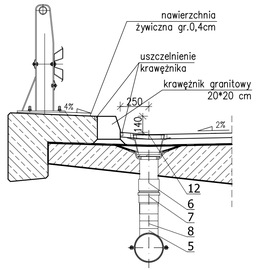

SĄCZEK ODWODNIENIA
1:25

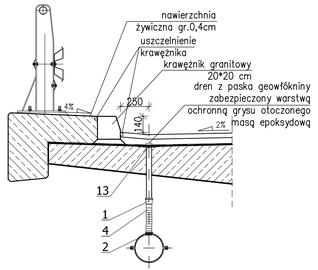

WIDOK
1:100

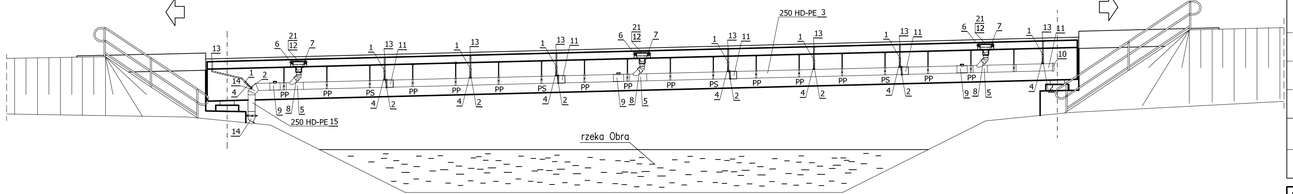

WPUST ODWODNIENIA
1:25

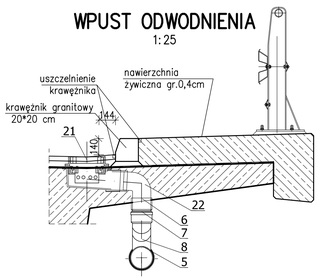

SĄCZEK ODWODNIENIA
1:25

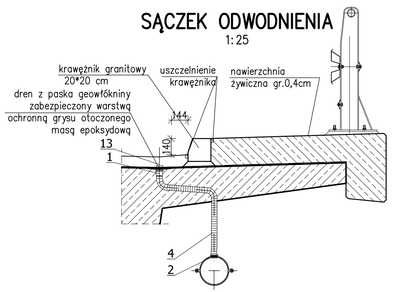

MOCOWANIE UCHWYTÓW
1:25

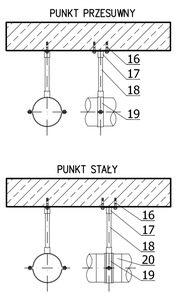

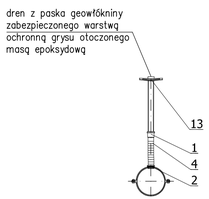

Zestawienie elementów instalacji odwodnienia			
L.p	Nazwa	Ilość	Jed.
1	Kielich ø50	16	szt.
2	Wkładka in situ 50/60	16	szt.
3	Rura HD-PE ø250	60	m
4	Przewód elastyczny PE ø50	17,6	m
5	Trójnik 250/160/45°	6	szt.
6	Mufa termokurczliwa ø160	6	szt.
7	Kielich z kolanem 45°	6	szt.
8	Mufa elektrooporowa ø160	6	szt.
9	Czyszczak ø250x110	6	szt.
10	Zaślepka kanału ø250	2	szt.
11	Kielich kompensacyjny ø250	8	szt.
12	Wpust odwodnienia prosty	3	szt.
13	Sączek odwodnienia ø50	16	szt.
14	Kolanko o kącie 30°-90°/ø250	4	szt.
15	Rura HD-PE ø250	2	m
16	Kotwa stalowa M10	72	szt.
17	Płytka montażowa prostokątna	36	szt.
18	Rura gwintowana L=500mm	36	szt.
19	Uchwyt stalowy ø250	36	szt.
20	Tuleja pierścieniowa ø250	8	szt.
21	Wpust odwodnienia ukośny	3	szt.
22	Kolanko o kącie 90°/ø160	3	szt.

SCHEMAT ODWODNIENIA
1:250

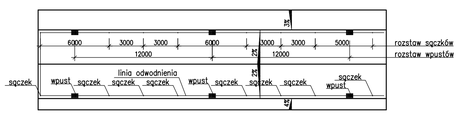

SZCZEGÓŁ ODWODNIENIA PRZYCZÓŁKÓW
1:250

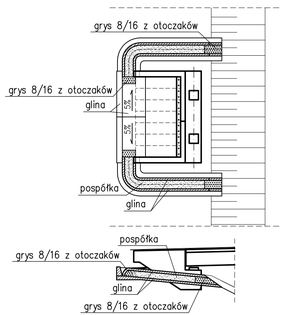

UWAGI:

Zm.	Opis zmiany	Data	Imię i Nazwisko

Biuro autorskie

bi concept

Biuro Inżynierskie CONCEPT
ADRES: 44-100 Gliwice, ul. Wincentego Pola 16/305
TEL/FAX: +48 32 / 33 93 144, GSM: +48 504 18 47 43
E - M A I L : b i u r o @ b i c o n c e p t . p l
NIP: 631-141-80-35, REGON: 240894709

Zamawiający

Urząd Gminy Bledzew
ul. Kościuszki 16, 66–350 Bledzew

Numer umowy

GG.341–10/2010 z dnia 13.04.2010r.

Inwestycja

Budowa mostu na rzece Obra
wraz z odcinkiem drogi numer 00240F w Starym Dworku

Obiekt

Most drogowy nad Obrą w Starym Dworku

Stadium

Projekt Wykonawczy

Tytuł rysunku

Schemat odwodnienia

Nr rysunku

M–23

ZESPÓŁ PROJEKTOWY		Nr uprawnień	Podpis
Projektant prowadzący	mgr inż. Mariusz KOWAL	SLK/0657/POOM/04	
Projektant mostu	mgr inż. Jacek KOCIOK	SLK/1328/POOM/06	
Konstruktor	mgr inż. Tomasz SENDAL	----------	
	inż. Karol PINOCZEK	----------	
Sprawdzający	mgr inż. Adam CZYŻ	SLK/0348/POOM/04	

Skala
1:25
1:100

Data
maj 2011

SCHODY PREFABRYKOWANE S1 DLA OBSŁUGI – NA SKARPIE

PRZEKRÓJ B–B

1:25

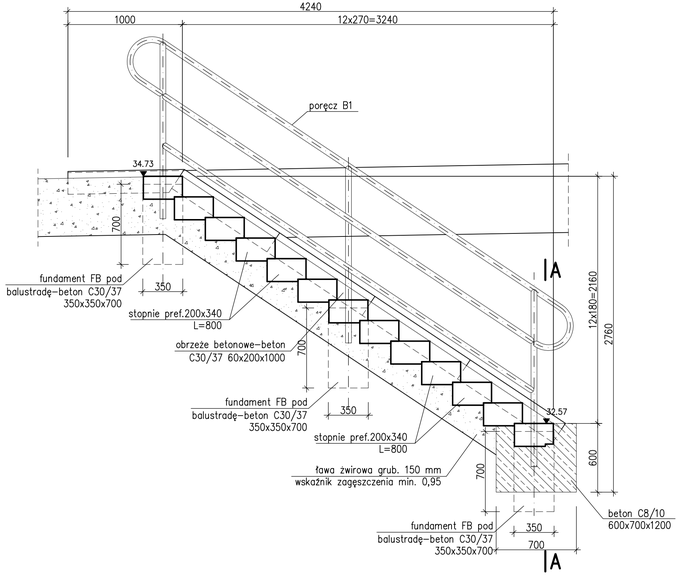

SCHODY PREFABRYKOWANE S2 DLA OBSŁUGI – NA SKARPIE

PRZEKRÓJ B–B

1:25

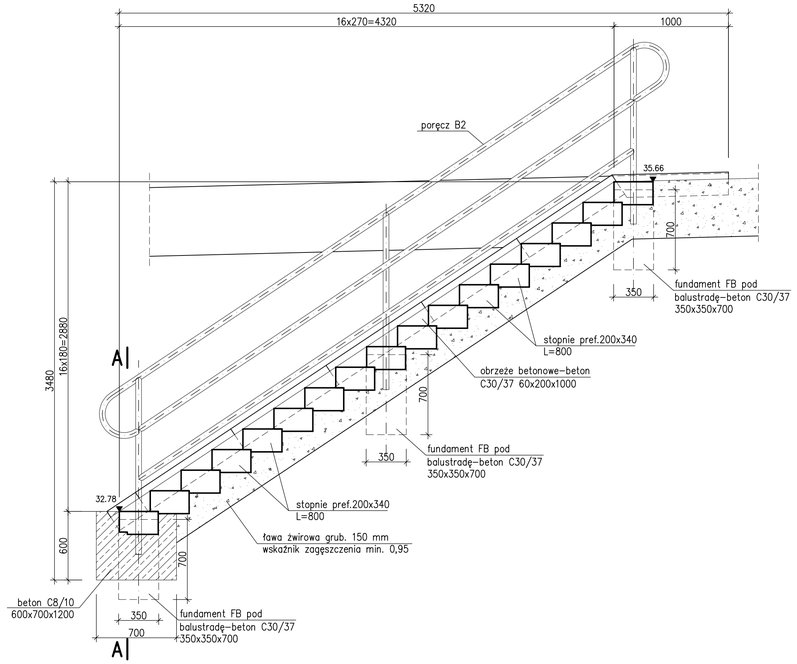

PRZEKRÓJ A–A

1:25

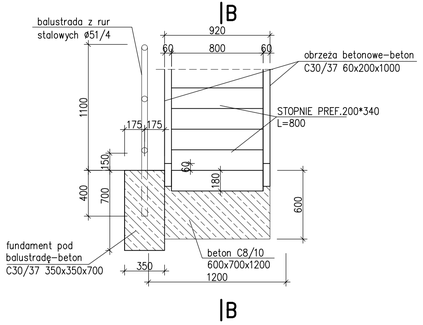

STOPIEŃ PREFABRYKOWANY

1:25

BETON C30/37

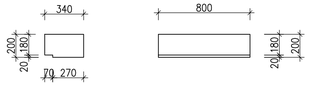

OBRZEŻA BETONOWE

1:25

BETON C30/37

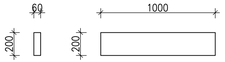

ZESTAWIENIE ELEMENTÓW PREFABRYKATÓW DLA SCHODÓW REWIZYJNYCH

BETON C30/37

SCHODY S1	STOPNIE PREFABRYKOWANE	200x340 L=800 –SZT 13
	OBRZEŻA BETONOWE	60x200 L=1000 –SZT 5
SCHODY S2	STOPNIE PREFABRYKOWANE	200x340 L=800 –SZT 17
	OBRZEŻA BETONOWE	60x200 L=1000 –SZT 7

UWAGI:

1. Wymiary podano w [mm].
2. Rzędne podano w [m]

Zm.	Opis zmiany	Data	Imię i Nazwisko

Biuro autorskie

bi concept

Biuro Inżynierskie CONCEPT
ADRES: 44-100 Gliwice, ul. Wincentego Pola 16/305
TEL/FAX: +48 32 / 33 93 144, GSM: +48 504 18 47 43
E-MAIL: biuro@biconcept.pl
NIP: 631-141-80-35, REGON: 240894709

Zamawiający

Urząd Gminy Bledzew
ul. Kościuszki 16, 66–350 Bledzew

Numer umowy

GG.341–10/2010 z dnia 13.04.2010r.

Inwestycja

Budowa mostu na rzece Obra
wraz z odcinkiem drogi numer 00240F w Starym Dworku

Obiekt

Most drogowy nad Obrą w Starym Dworku

Stadium

Projekt Wykonawczy

Tytuł rysunku

Schody skarpowe

Nr rysunku

M–24

ZESPÓŁ PROJEKTOWY		Nr uprawnień	Podpis
Projektant prowadzący	mgr inż. Mariusz KOWAL	SLK/0657/POOM/04	
Projektant mostu	mgr inż. Jacek KOCIOK	SLK/1328/POOM/06	
Konstruktor	mgr inż. Tomasz SENDAL	----------	
	inż. Karol PINOCZEK	----------	
Sprawdzający	mgr inż. Adam CZYŻ	SLK/0348/POOM/04	

Skala

1:25

Data

maj 2011

PORĘCZ B1 DLA SCHODÓW DLA OBSŁUGI S1

1:25

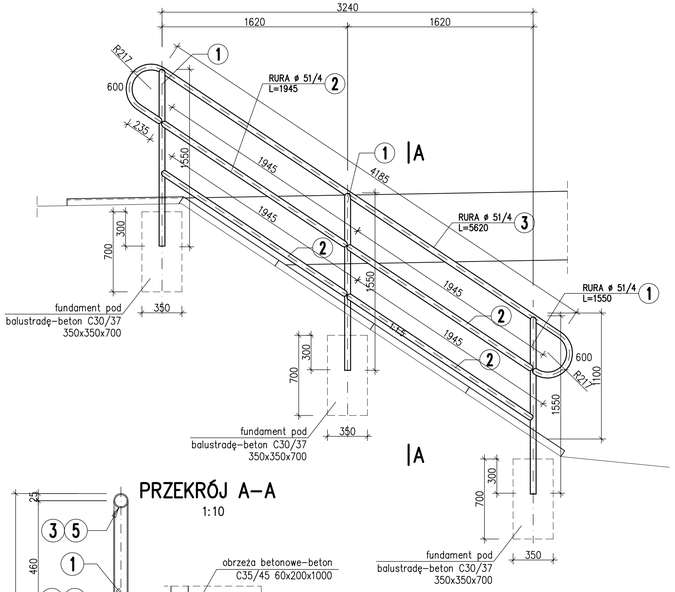

PORĘCZ B2 DLA SCHODÓW DLA OBSŁUGI S2

1:25

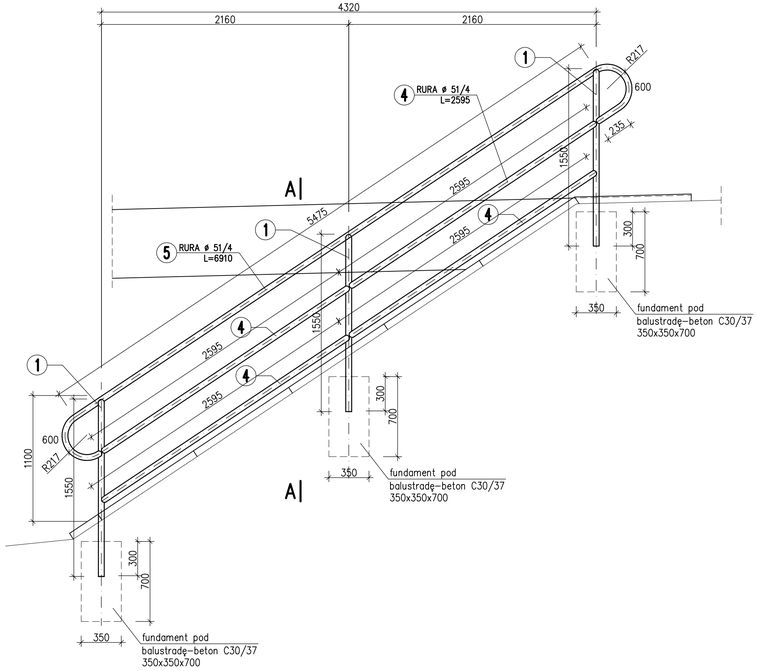

PRZEKRÓJ A–A

1:10

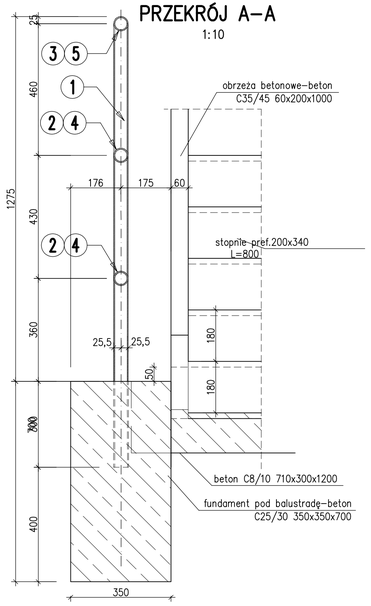

ZESTAWIENIE STALI PROFILOWEJ DLA S1

BALUSTRADA	NR POZ	ILOŚĆ szt	PRZEKRÓJ (mm)	DŁUGOŚĆ 1 poz (mm)	MASA (kg) 1 mb	1 poz	razem	MATERIAŁ
	1	3	RURA ø 51/4	1550	4,64	7,19	21,57	L350J3
	2	4	RURA ø 51/4	1945	4,64	9,02	36,08	L350J3
	3	1	RURA ø 51/4	5620	4,64	26,07	26,07	L350J3
	DODATEK NA SPOINY 1,8%					kg	1,50	
	MASA OGÓŁEM						85,22	

ZESTAWIENIE STALI PROFILOWEJ DLA S2

BALUSTRADA	NR POZ	ILOŚĆ szt	PRZEKRÓJ (mm)	DŁUGOŚĆ 1 poz (mm)	MASA (kg) 1 mb	1 poz	razem	MATERIAŁ
	1	3	RURA ø 51/4	1550	4,64	7,19	21,57	L350J3
	4	4	RURA ø 51/4	2595	4,64	12,04	48,16	L350J3
	5	1	RURA ø 51/4	6910	4,64	32,06	32,06	L350J3
	DODATEK NA SPOINY 1,8%					kg	1,83	
	MASA OGÓŁEM						103,62	

UWAGI:

1. BALUSTRADĘ ZABEZPIECZYĆ ANTYKOROZYJNE PRZEZ OCYNKOWANIE OGNIOWE O GR.POWŁOKI 85um WRAZ Z DOSZCZELNIENIE ZA POMOCĄ FARB EPOKSYDOWYCH Z WYPEŁNIENIEM METALICZNYM O GR.POWŁOKI MIN 100um I WARSTWĄ NAWIERZCHNIOWĄ Z FARB POLIURETANOWYCH O GR.POWŁOKI MIN 80um.
CZĘŚĆ ELEMENTÓW BALUSTRADY OSADZONEJ W BETONIE NIE ZABEZPIECZAĆ ANTYKOROZYJNIE
2. WYMIARY PODANO W MM

Zm.	Opis zmiany	Data	Imię i Nazwisko

Biuro autorskie

bi concept

Biuro Inżynierskie CONCEPT
ADRES: 44-100 Gliwice, ul. Wincentego Pola 16/305
TEL/FAX: +48 32 / 33 93 144, GSM: +48 504 18 47 43
E-MAIL: biuro@biconcept.pl
NIP: 631-141-80-35, REGON: 240894709

Zamawiający

Urząd Gminy Bledzew
ul. Kościuszki 16, 66–350 Bledzew

Numer umowy

GG.341–10/2010 z dnia 13.04.2010r.

Inwestycja

Budowa mostu na rzece Obra
wraz z odcinkiem drogi numer 00240F w Starym Dworku

Obiekt

Most drogowy nad Obrą w Starym Dworku

Stadium

Projekt Wykonawczy

Tytuł rysunku

Poręcz

Nr rysunku

M–25

ZESPÓŁ PROJEKTOWY		Nr uprawnień	Podpis
Projektant prowadzący	mgr inż. Mariusz KOWAL	SLK/0657/POOM/04	
Projektant mostu	mgr inż. Jacek KOCIOK	SLK/1328/POOM/06	
Konstruktor	mgr inż. Tomasz SENDAL	----------	
	inż. Karol PINOCZEK	----------	
Sprawdzający	mgr inż. Adam CZYŻ	SLK/0348/POOM/04	

Skala: 1:25

Data: maj 2011

PRZEKRÓJ POPRZECZNY PRZEZ RZEKĘ
1:100

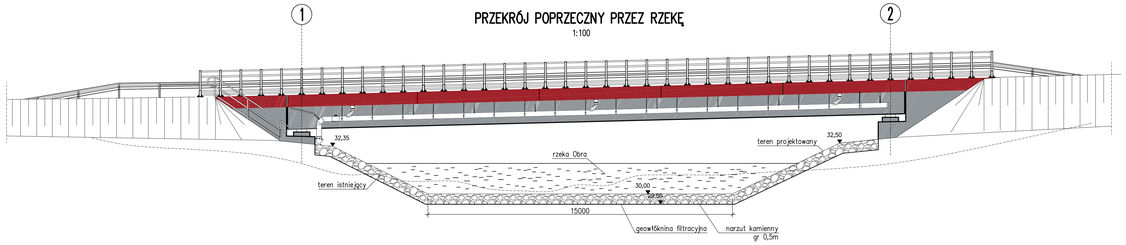

RZUT Z GÓRY
1:200

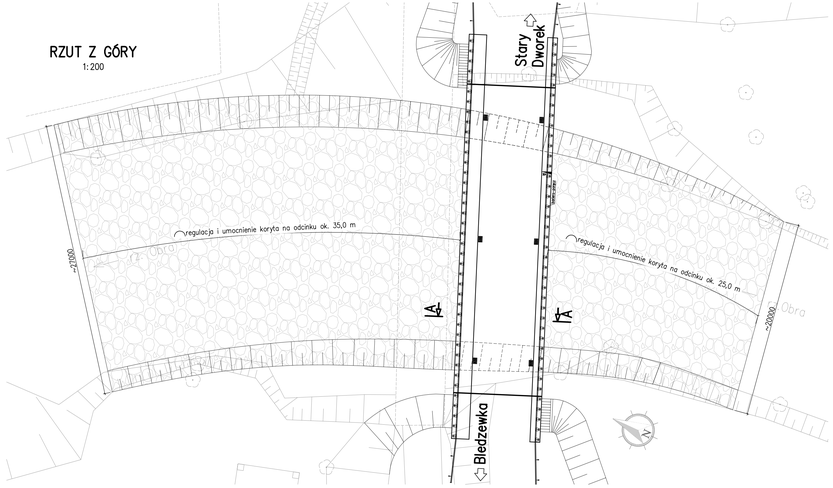

PRZEKRÓJ PODŁUŻNY PRZEZ RZEKĘ
1:50

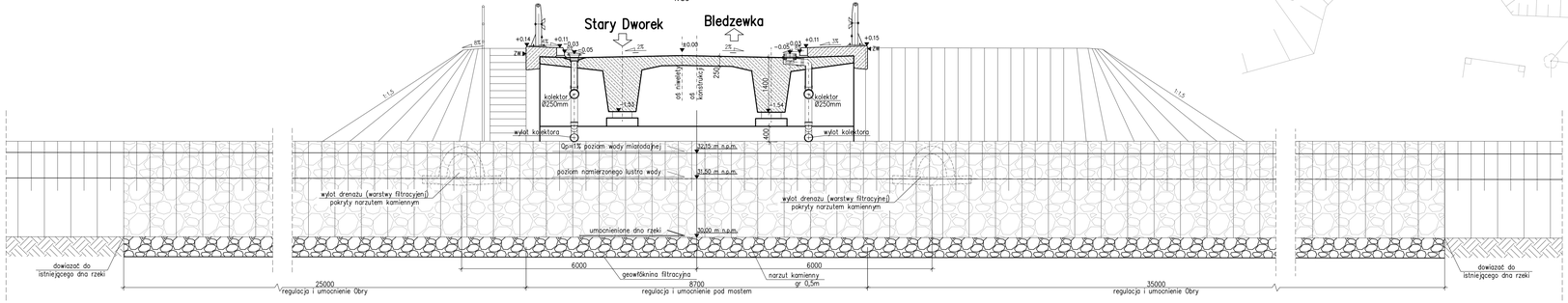

UWAGI:

Zm.	Opis zmiany	Data	Imię i Nazwisko

Biuro autorskie

bi concept

Biuro Inżynierskie CONCEPT
ADRES: 44-100 Gliwice, ul. Wincentego Pola 16/305
TELIFAX: +48 32 / 33 93 144, GSM: +48 504 18 47 43
E-MAIL: biuro@biconcept.pl
NIP: 631-141-80-35, REGON: 240894709

Zamawiający

Urząd Gminy Bledzew
ul. Kościuszki 16, 66-350 Bledzew

Numer umowy

GG.341-10/2010 z dnia 13.04.2010r.

Inwestycja

Budowa mostu na rzece Obra
wraz z odcinkiem drogi numer 00240F w Starym Dworku

Obiekt

Most drogowy nad Obrą w Starym Dworku

Stadium

Projekt Wykonawczy

Tytuł rysunku

Umocnienie rzeki

Nr rysunku

M-26

ZESPÓŁ PROJEKTOWY		Nr uprawnień	Podpis
Projektant przedmiaru	mgr inż. Mariusz KOWAL	SLK/0657/POOM/04	
Projektant mostu	mgr inż. Jacek KOCIOK	SLK/1328/POOM/06	
Konstruktor	mgr inż. Tomosz SENDAL	----------	
	inż. Karol PINOCZEK	----------	
Sprawdzający	mgr inż. Adam CZYŻ	SLK/0348/POOM/04	

Skala

1:50
1:100
1:200

Data

maj 2011

WIDOK Z GÓRY
1:100

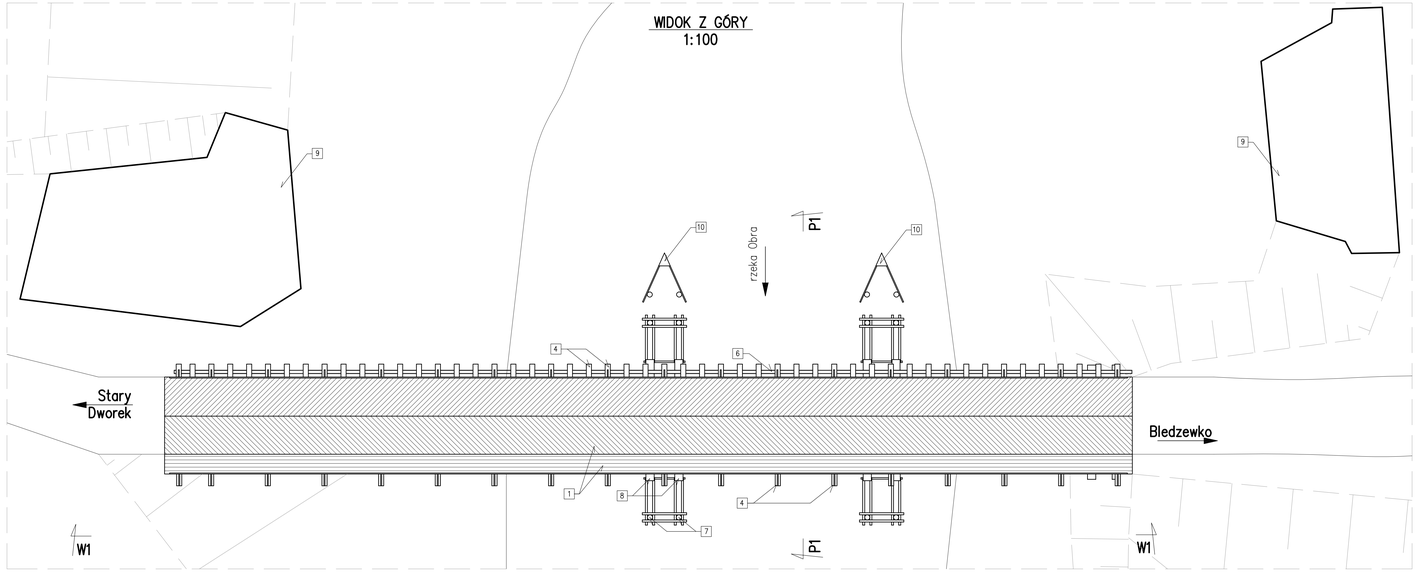

PRZEKRÓJ POPRZECZNY P1–P1
1:50

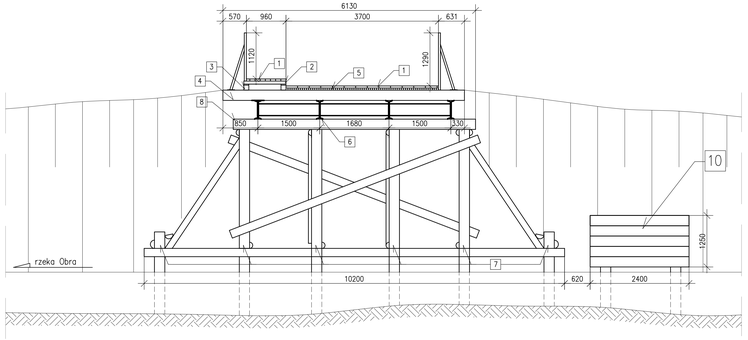

WIDOK Z BOKU W1–W1
1:100

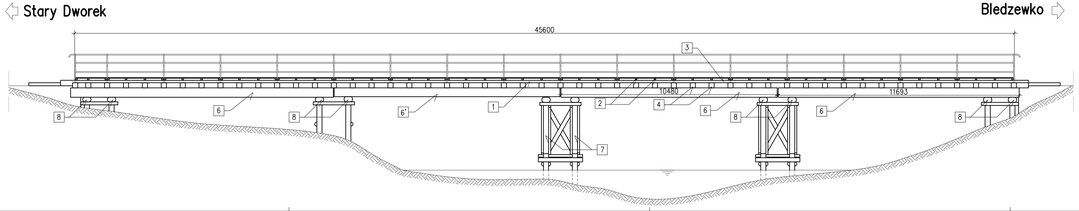

ZESTAWIENIE ELEMENTÓW DO ROZBIÓRKI		
L.P	Elementy drewniane	m^3
1	Nawierzchnia	10,73
2	Pomost	29,2
3	Podpory (z izbicami)	20,13
	SUMA	60,06
	Elementy stalowe	kg
4	Dźwigary,poprzecznice	21217,5
5	Balustrady	844,1
	SUMA	22061,6
	Stare przyczółki	m^3
6	Elementy betonowe i kamienne	399,45
	SUMA	399,45

UWAGI:
Rysunek sporządzono na podstawie inwentaryzacji dokonanej w dniu 23.07.2010r.

Legenda:

1. DESKI POMOSTU 12,5x5 CM
2. DESKI POMOSTU 7,5x5 CM
3. KANTÓWKI 12x12 CM
4. BELKA DREWNIANA 25x25 CM
5. BELKI POMOSTU 5x5 CM
6. DŹWIGAR STALOWY H=45,5 CM
6. DŹWIGAR STALOWY H=42,5 CM
7. PALE DREWNIANE ø25
8. BELKA DREWNIANA 35x25 CM
9. STARE PRZYCZÓŁKI KAMIENNO–ZELBETOWE
10. IZBICE

Zm.	Opis zmiany	Data	Imię i Nazwisko

Biuro autorskie
bi concept
Biuro Inżynierskie CONCEPT
ADRES: 44-100 Gliwice, ul. Wincentego Pola 16/305
TEL/FAX: +48 32 / 33 93 144, GSM: +48 504 18 47 43
E-MAIL: biuro@biconcept.pl
NIP: 631-141-80-35, REGON: 240894709

Zamawiający
Urząd Gminy Bledzew
ul. Kościuszki 16, 66–350 Bledzew

Numer umowy
GG.341–10/2010 z dnia 13.04.2010r.

Inwestycja
Budowa mostu na rzece Obra
wraz z odcinkiem drogi numer 00240F w Starym Dworku

Obiekt
Most drogowy nad Obrą w Starym Dworku

Stadium
Projekt Budowlany

Tytuł rysunku
Inwentaryzacja geometryczna
stanu istniejącego

Nr rysunku
M–IG

ZESPÓŁ PROJEKTOWY		Nr uprawnień	Podpis
Projektant przewodzący	mgr inż. Mariusz KOWAL	SLK/0657/POOM/04	
Projektant mostu	mgr inż. Jacek KOCIOK	SLK/1328/POOM/06	
Konstruktor	inż. Tomasz SENDAL inż. Karol PINOCZEK	--------- ---------	
Sprawdzający	mgr inż. Adam CZYŻ	SLK/0348/POOM/04	

Skala
1:50
1:100

Data
maj 2011